Zusatzbetriebsanleitung

Sonderausstattungen für Individualfahrzeuge BMW 7er Reihe

BMW AG

Aus den Anlagen, Abbildungen und Beschreibungen können keine Ansprüche abgeleitet werden. Irrtum vorbehalten.

Änderungen in der Konstruktion, Ausstattung und beim Zubehör bleiben im Interesse der Weiterentwicklung vorbehalten.

© 1991 Bayerische Motorenwerke (BMW) AG
München/Bundesrepublik Deutschland
Nachdruck, auch auszugsweise, nur mit schriftlicher Genehmigung der BMW AG, München.
Bestell-Nr. 01 49 9 786 089
deutsch/englisch XI/91
Printed in the Federal Republic of Germany

Diese Zusatzbetriebsanleitung informiert Sie über die Sonder- und Spezialausstattungen Ihres BMW 750iL und ersetzt nicht die Betriebsanleitung der Serienfahrzeuge.

Auf den folgenden Seiten wird Ihnen gezeigt, wo diese speziellen Details eingebaut sind und wie sie zu bedienen sind.

Die Ausstattung Ihres Fahrzeugs ist vom Auftrag/Lieferumfang und Länderspezifikationen abhängig. Sonderausstattungen die in dieser Broschüre beschrieben werden, müssen also nicht generell in Ihrem Fahrzeug eingebaut sein.

Lesen Sie diese Broschüre damit Sie die zusätzlichen Annehmlichkeiten voll nutzen können.

Viel Freude beim Reisen wünscht Ihnen Ihre

BAYERISCHE MOTOREN WERKE AKTIENGESELLSCHAFT

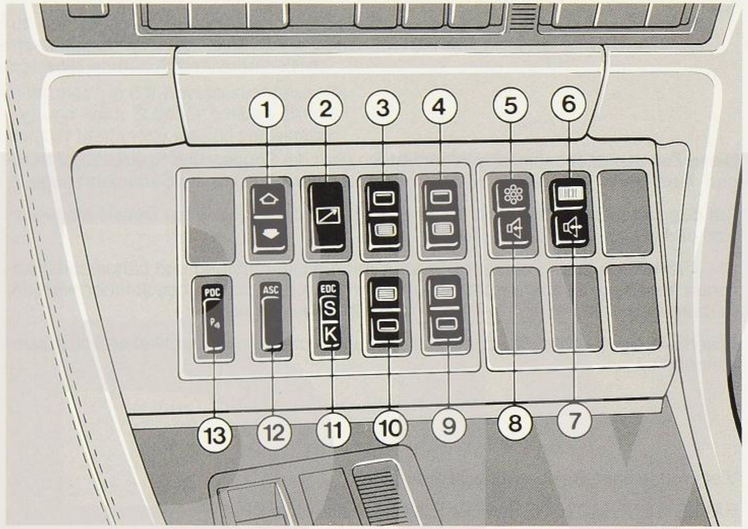

8. Sprechtaste für Außenlautsprecher
9. Schalter für Gardine Heckscheibe links AUF/ZU
10. Schalter für Gardine Heckscheibe rechts AUF/ZU
11. Drucktaste für **E**lektronische **D**ämpfer **C**ontrol (EDC)*
12. Drucktaste für **A**utomatische **S**tabilitäts **C**ontrol /ASC)*
13. Drucktaste für **P**ark **D**istanz **C**ontrol (PDC)*

Zusatzarmaturen Instrumententafel

1. Schalter für Zentralverriegelung EIN/AUS
2. Drucktaste um den Fernstart zu aktivieren
3. Schalter für Gardine Tür hinten links AUF/ZU
4. Schalter für Gardine Tür hinten rechts AUF/ZU
5. Mikrofon für Außenlautsprecher
6. Lautstärkenregelung für Wechselsprechanlage
7. Schalter für Wechselsprechanlage EIN/AUS

* Funktions- und Systembeschreibung siehe Betriebsanleitung für Serienfahrzeuge.

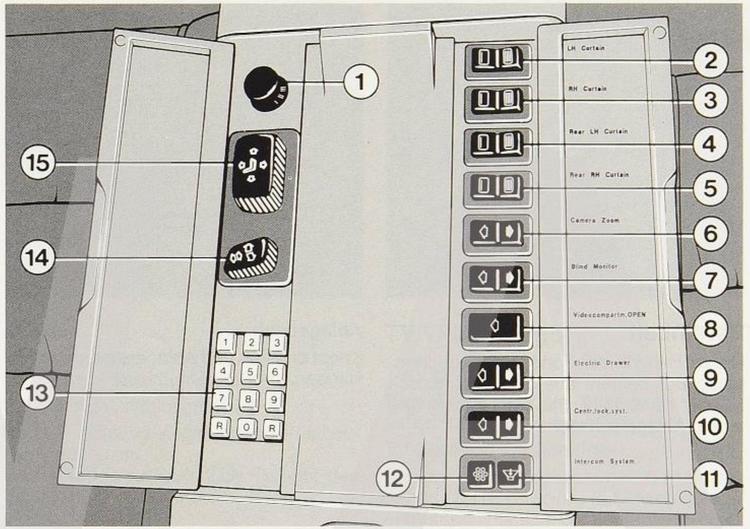

9. Schalter für Safe AUF/ZU bzw. Telefaxgerät aus-/einfahren
10. Schalter für Zentralverriegelung EIN/AUS
11. Mikrofon für Außenlautsprecher
12. Sprechtaste für Außenlautsprecher
13. Tasten für Codierschloß
14. Schalter für Kopfstützenverstellung Beifahrersitz
15. Schalter für Sitzverstellung Beifahrersitz

Zusatzarmaturen in der Fondmittelkonsole

1. Schalter für Fondklimaanlage
2. Schalter für Gardine Tür hinten links AUF/ZU
3. Schalter für Gardine Tür hinten rechts AUF/ZU
4. Schalter für Gardine Heckscheibe links AUF/ZU
5. Schalter für Gardine Heckscheibe rechts AUF/ZU
6. Schalter für Kamera Zoom
7. Schalter für Bildschirmabdeckung
8. Drucktaste für Video-Casettenfach AUF

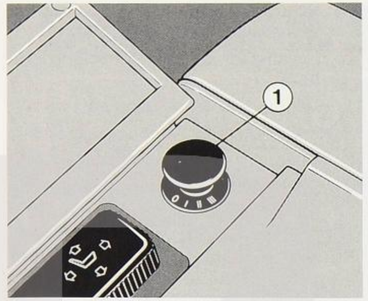

Fondklimaanlage

Die Fondklimaanlage arbeitet unabhängig von der Klimaautomatik im Armaturenbrett.
Durch die zusätzlichen Luftaustrittsschächte im hinteren Bereich des Dachhimmels wird auch im Fond eine ausreichende Kühlung und damit ein ermüdungsfreies Reisen ermöglicht.
Die Bedienung der Anlage erfolgt über den Drehschalter (1) in der Fondmittelkonsole.

Betätigung ab Zündschlüsselstellung 2.

Stellung 0: Anlage ausgeschaltet

Stellung I: Anlage eingeschaltet, minimale Gebläseleistung.
Weiterdrehen in Stellung II oder III erhöht die Gebläseleistung.

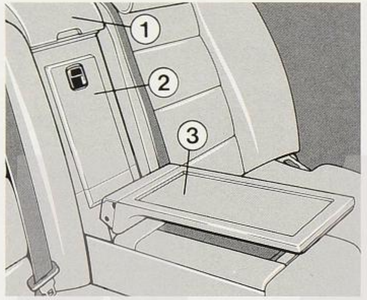

Bareinheit

Die im Bereich der Fondarmlehne eingebaute Bar besteht aus dem Ablagetisch (3), der Kühlbox (2) mit Beleuchtung und einem Ablagefach (1).

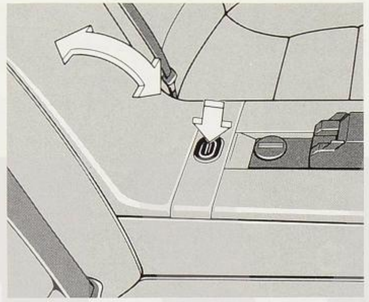

Ablagetisch

Knopf drücken und Ablagetisch nach vorn klappen.

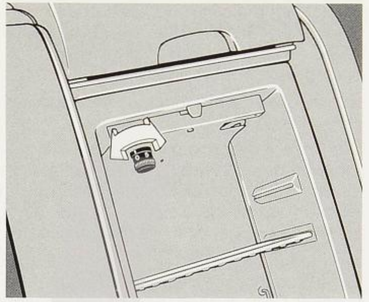

Kühlbox

Kühlboxbetrieb:
Schalter in Pfeilrichtung drehen.

Stufe 0: Kühlung ausgeschaltet.

Stufe 1: Kühlung eingeschaltet, Kühlboxbeleuchtung an.
Weiterdrehen auf Stufe 2 bis 5 erhöht den Kühlgrad.

Kühlbox reinigen:
Kühlboxeinsatz ausschließlich mit weichem Lappen und lauwarmem Wasser, evtl. mit Zusatz von Geschirrspülmittel auswaschen.
Anschließend mit weichem Tuch trocknen.

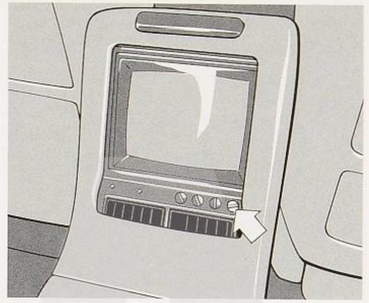

TV/Videoanlage

TV/Videobetrieb

Bildschirmabdeckung öffnen (siehe Zusatzarmaturen Fondmittelkonsole).

TV-Gerät einschalten (Pfeil).

Weitere Informationen über die Bedienung und Handhabung der Video-Anlage entnehmen Sie bitte der separaten Bedienungsanleitung.

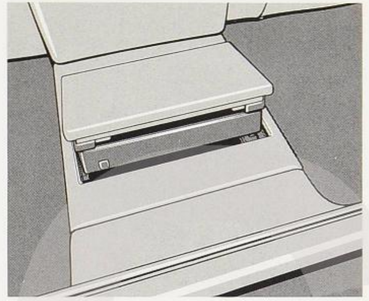

Video-Cassettenfach

Cassettenfach öffnen:
(siehe Zusatzarmaturen Fondmittelkonsole).

Hinweis:
Das Video-Casettenfach kann nur bei vollständig geschlossener Schublade ausgefahren werden.

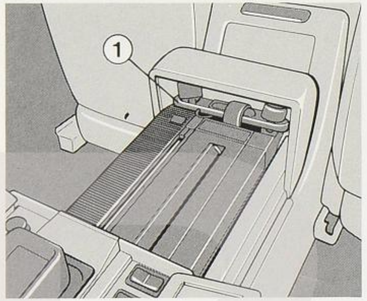

Schublade in der Fondmittelkonsole

In der Schublade ist je nach Auftrag/Lieferumfang die Telefaxanlage oder der Safe untergebracht.

Schublade öffnen:
(siehe Zusatzinstrumente Fondmittelkonsole Seite 3).

Telefaxanlage

Die Telefaxanlage ist mit einem Akustikkoppler (1) ausgestattet.

Achtung:
Die Telefaxanlage ist nur bei vollständig ausgefahrener Schublade betriebsbereit.

Weitere Informationen über die Bedienung und Handhabung der kompletten Anlage entnehmen Sie bitte der separaten Bedienungsanleitung.

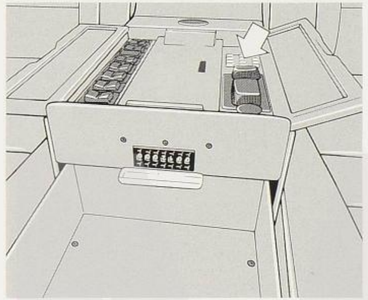

Safe

Schloß codieren:
Am abgebildeten Zahlenfeld (nur bei geöffneter Schublade sichtbar) können Sie ihre persönliche Geheimnummer (bis zu sieben Stellen, beginnend links in Fahrtrichtung) eingeben.

Achtung:
Persönliche Geheimnummer unbedingt merken!

Beispiel: 0 0 **1 2 0 0 0**
Zum Öffnen dieses Codeschlüssels müssen Sie über die Tasten (Pfeil) lediglich die Zahl **1 2 0 0 0** eingeben. Nullen vor der ersten Zahl können ignoriert werden.

Jeder Tastendruck wird durch einen kurzen Signalton quittiert. Bei Eingabe der letzten korrekten Zahl entfällt dieser Signalton zur Erkennung der korrekten, kompletten Zahlenfolge.

Erfolgt innerhalb von vier Sekunden keine Betätigung des Schalters – **Schublade AUF** –, muß erneut der komplette Code eingegeben werden.

Bei falscher Eingabe der Zahlenfolge Taste – **R** – (Reset) drücken.

Die Anzahl der zulässigen Versuche zur Eingabe des korrekten Codes ergibt sich aus der Zahl der codierten Stellen plus eins. In unserem Beispiel wurde eine 5stellige Zahl gewählt, so daß insgesamt sechs Versuche möglich sind.

Wurde auch beim sechsten Versuch ein falscher Code eingegeben ist die weitere Bedienung für 10 Minuten gesperrt. Werden während dieser Zeit (10 Minuten) Tasten betätigt, verlängert sich die Sperrzeit um die Zeitspanne in der eine Taste gedrückt gehalten wurde.

Hinweis:
Bei Auslieferung des Fahrzeugs ist der Code **0 0 0 0 0 0 0** eingegeben.

Durch Drücken der Taste – **0** – im Tastenfeld (Pfeil) Schloß entriegeln. Erfolgt innerhalb von vier Sekunden keine Betätigung des Schalter – **Schublade AUF** –, muß erneut die Taste – **0** – gedrückt werden.

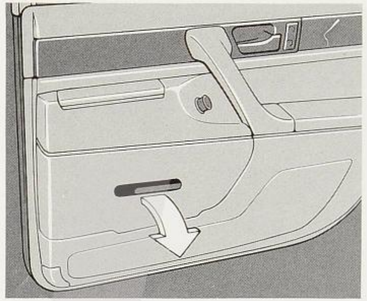

Box für Reinigungstücher (Kleenexbox)

Box in Pfeilrichtung herausziehen, neue Packung in die Blende einlegen, Box unten an die Türverkleidung ansetzen und nach oben klappen.

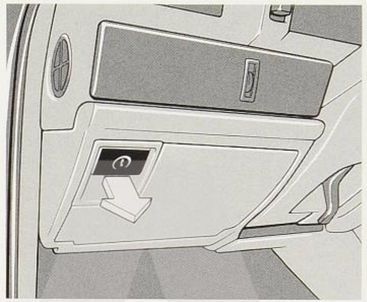

Ablagefach vorn

Öffnen: Griff ziehen.

Schloßbetätigung mit einem Zentralschlüssel.

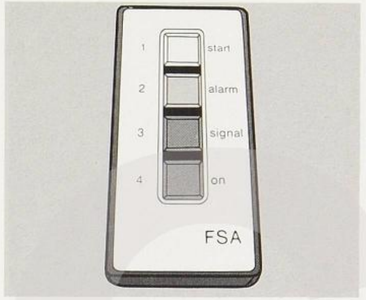

Fernbedienung/ Fernstartanlage (FSA)

Mit der Fernbedienung kann der Motor des Fahrzeugs bis aus einer Entfernung von ca. 500 m gestartet werden.

Achtung:
Die Fernbedienung ist nur bei aktiviertem Schalter (siehe Seite 2 Position 9) funktionsfähig.

Taste 1 und 4 drücken:
Diebstahlwarnanlage wird entschärft, Zentralverriegelung entriegelt, Motor gestartet.

Taste 2 und 4 drücken:
Überfallalarm wird ausgelöst.

Taste 3 und 4 drücken:
Diebstahlwarnanlage löst aus, kein Motorstart möglich.

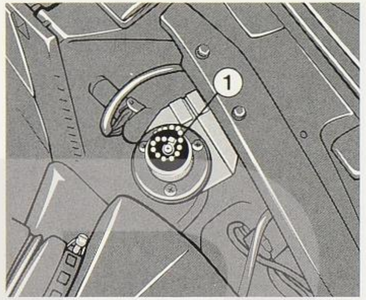

Ladesteckdose im Motorraum

Bei Ladevorgang über die Ladesteckdose (1) werden beide Batterien (Starter und Zusatzbatterie) gleichzeitig aufgeladen.

Das Anschließen kann nur in Verbindung mit einer handelüblichen Steckkupplung nach DIN 14 690-C erfolgen.

Hinweis:
Batterie im Fahrzeug nur bei abgestellten Motor aufladen. Ladespannung darf 15 Volt nicht überschreiten. Ladevorrichtung muß der VDE entsprechen. Bei Rückfragen wenden Sie sich bitte an den BMW-Service.
Weitere Einzelheiten finden Sie in der Fahrzeug-Betriebsanleitung.

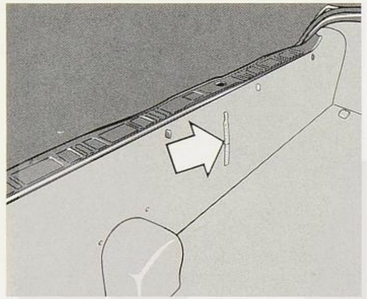

Kofferraum-Notentriegelung

Die Heckklappe kann von **innen** durch Ziehen am Kordelband (Pfeil) entriegelt werden.

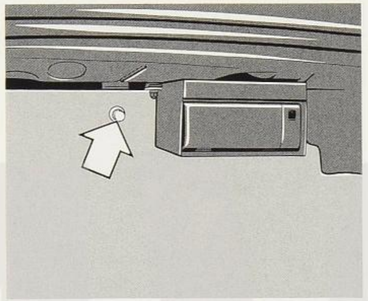

Trennwand im Kofferraum

Zum Herausnehmen der Trennwand muß die Rändelschraube (Pfeil) gelöst und bei Fahrzeugen mit einer Fondklimaanlage zusätzlich die Verkleidung des Kompressors demontiert werden.

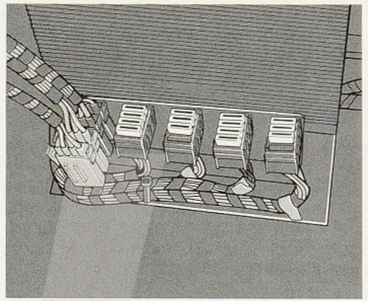

Sicherungen

Die Sicherungen für Sonderausstattungen sind hinter der rechten Gepäckraumseitenwand angebracht.

Bodenmatte anheben, Schnellverschlüsse öffnen und Seitenverkleidung abnehmen.

Die Sicherung des defekten Verbrauchers mit der Kunststoff-Pinzette (im Sicherungskasten Gesamtfahrzeug im Motorraum links) aus der Fassung ziehen.

Durchgebrannte Sicherungen (erkennbar am geschmolzenen Metalldraht) durch eine neue mit gleicher Amperezahl ersetzen.

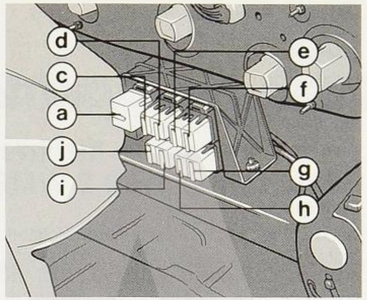

Relais im Kofferraum rechts

Bodenmatte anheben, Schnellverschlüsse öffnen und Heckverkleidung abnehmen.

a Klimaanlage
c,d Gardine Tür hinten/links
e,f Gardine Heckscheibe links
g,h Gardine Heckscheibe rechts
i,j Gardine Tür hinten/rechts

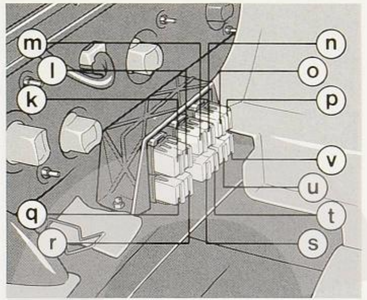

Relais im Kofferraum links

Bodenmatte anheben, Schnellverschlüsse öffnen und Heckverkleidung abnehmen.

k Video AUF
l Entlastung
m,n,o,p Bildschirmabdeckung
q Zentralverriegelung
r Fernstart
s,t Schublade AUF/ZU
u Codeschloß/Hubmagnet
v Telefax

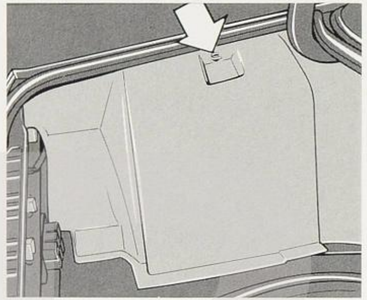

Telefonvorbereitung

Das Fahrzeug ist serienmäßig mit einer Vorbereitung zur Nachrüstung einer Telefonanlage ausgestattet. Die Antenne ist hinten rechts montiert, sowie die Stromversorgung zur Anschlußplatte für das Sende-/Empfangsgerät hinten/links verlegt.

Pflegehinweise

Edelholz

Holzblenden und in Holz ausgeführte Ausstattungen bitte ausschließlich mit feuchtem Lappen reinigen.

Anschleißend mit weichem Tuch trocknen.

Lederpflege

Bei dem von BMW verarbeiteten Polsterleder handelt es sich um ein hochwertiges, nach dem neuesten Stand der Verfahrenstechnik bearbeitetes Naturprodukt, dessen Qualitätsstand bei entsprechender Pflege über Jahre hinaus gehalten werden kann.

Da es sich hierbei um ein unverfälschtes Naturprodukt handelt, müssen die Eigenarten, aber auch Einschränkungen im Gebrauch und die besondere Pflege berücksichtigt bzw. in Kauf genommen werden.

Regelmäßige Reinigung und Pflege ist notwendig, denn Staub und Straßenschmutz scheuern in Poren und Falten und führen zu starkem Abrieb sowie zu vorzeitiger Versprödung der Lederoberfläche.

Bei starker Sonneneinstrahlung und längerer Standzeit zur Vermeidung des Ausbleichens lederbezogene Teile diese Teile oder alle Fensterscheiben abdecken

Trikot- oder Wollappen mit Wasser leicht anfeuchten und Lederflächen säubern, ohne das Leder oder die Nahtstellen zu durchfeuchten. Anschließend das getrocknete Leder mit einem sauberen und weichen Tuch nachreiben.

Die gereinigten (lackierten) Lederpolster müssen zur Lederpflege und als Anti-Elektro-Statikum mit Karneol* behandelt werden. Vor Gebrauch gut schütteln und mit einem weichen Lappen dünn auftragen. Nach dem Eintrocknen mit einem sauberen weichen Tuch nachreiben.

Diese Behandlung wird bei normaler Beanspruchung halbjährlich empfohlen.

* beim BMW Service erhältlich

Supplementary Owner's Handbook

Special equipment for individualised BMW 7 Series models

BMW AG

No claims can be entertained on the basis of the data, illustrations and descriptions in this manual. Subject to errors.

Subject to design, equipment and accessory modifications in the interests of technical development.

© 1991 Bayerische Motoren Werke (BMW) AG
Munich, Germany
May not be reproduced, either in whole or part, without the prior written permission of BMW AG, Munich.
Order No. 01 49 9 786 089
German/English XI/91
Printed in Germany

This supplementary owner's handbook contains information on optional equipment and special items on your BMW 750iL. It should not be regarded as a substitute for the standard owner's handbook.

The following pages are intended to show you where these special features are installed and how they should be operated.

The equipment on your car depends on the order/delivery specification and national-market versions. In other words, this booklet may contain descriptions of items of special equipment which are not included on your car.

Please read this booklet carefully, so that you can derive maximum benefit from its special equipment features.

Wishing you many a pleasant journey,
BAYERISCHE MOTOREN WERKE AKTIENGESELLSCHAFT

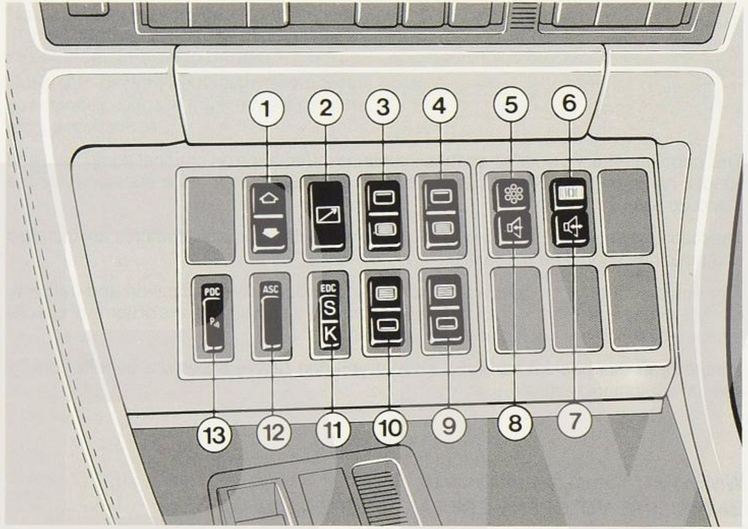

Auxiliary controls on instrument panel

1. ON/OFF switch for central locking system
2. Pushbutton for activating remote-control engine starting
3. OPEN/CLOSE switch for rear left door curtain
4. OPEN/CLOSE switch for rear right door curtain
5. Microphone for intercom to outside
6. Volume control for two-way intercom
7. ON/OFF switch for two-way intercom
8. Speak button for intercom to outside
9. OPEN/CLOSE switch for left rear-window curtain
10. OPEN/CLOSE switch for right rear-window curtain
11. Pushbutton for **E**lectronic **D**amping **C**ontrol (EDC)*
12. Pushbutton for **A**utomatic **S**tability **C**ontrol (ASC)*
13. Pushbutton for **P**ark **D**istance **C**ontrol (PDC)*

* See standard owner's handbook for operating and functional description.

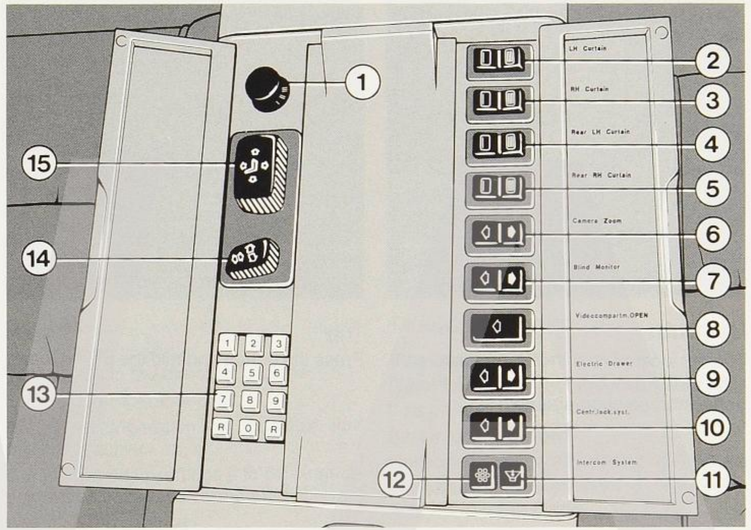

Auxiliary controls on rear centre console

1. Switch for rear-area air conditioning
2. OPEN/CLOSE switch for rear left door curtain
3. OPEN/CLOSE switch for rear right door curtain
4. OPEN/CLOSE switch for left rear-window curtain
5. OPEN/CLOSE switch for right rear-window curtain
6. Camera zoom switch
7. Screen cover switch
8. OPEN pushbutton for video cassette compartment
9. OPEN/CLOSE safe switch, or extend/retract telefax
10. ON/OFF switch for central locking system
11. Microphone for intercom to outside
12. Speak button for intercom to outside
13. Lock code keys
14. Head restraint adjustment switch, front passenger's seat
15. Seat adjustment switch, front passenger's seat

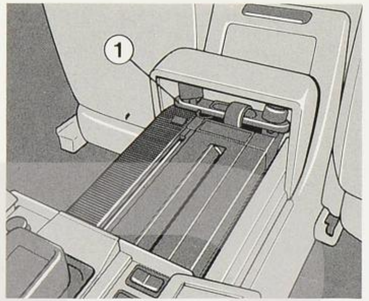

Drawer in rear centre console

Depending on order/delivery specification, the telefax or the safe is located in the drawer.

To open the drawer:
(see auxiliary controls on rear centre console, Page 3).

Telefax unit

The telefax unit is equipped with an acoustic coupler (1).

Important:
The telefax is only operational when the drawer is fully extended.

Consult the separate operating instructions for further information on how to use and operate complete unit.

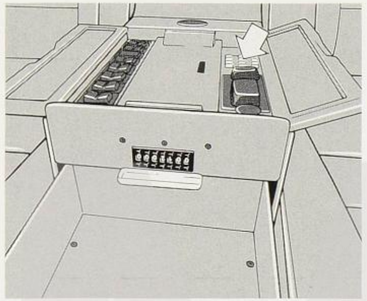

Safe

Encoding the lock:
You can input your personal secret code (up to seven digits, starting at the left, i.e. the side facing the front of the car) via the illustrated digital display zone, which is only visible when the drawer is open.

Important:
Take care to remember your personal secret code!

Example: 00**12000**
To open a safe with this code, you need only input the number **12000** via the keys (arrow). Zeroes before the first digit can be ignored.

Each time a key is pressed, a short acoustic signal is given. This acoustic signal does not sound when the last correct digit is input, to indicate that the complete correct code has been input.

If the **OPEN drawer** switch is not pressed within four seconds, the complete code must be input once more.

If the wrong code number has been input, press **R** (reset) key.

The maximum number of attempts to input the correct code is the number of digits in the code plus one. Our example used a five-digit code, as a result of which a total of six attempts can be made.

If the correct code has still not been input after the sixth attempt, no further code can be input for 10 minutes. If any keys are pressed within this period (10 minutes), the lock-out time is extended by the time which has already elapsed.

Note:
When the car is delivered, the code is set to **0000000**.

Release the lock by pressing the digit **0** in the key area (arrow). If the **OPEN drawer** switch is not operated within four seconds, the **0** key must be pressed once more.

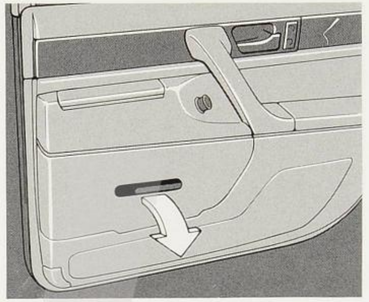

Box for tissues

Pull out the box in the direction of arrow, insert a new pack of tissues in the trim, offer up the box to the door trim and fold up.

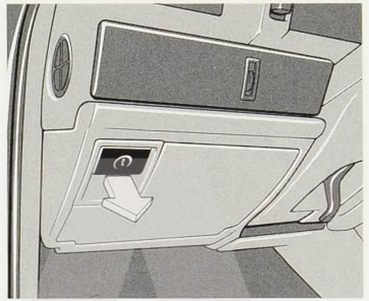

Front storage compartment

To open: pull handle.

Lock is operated by a master key.

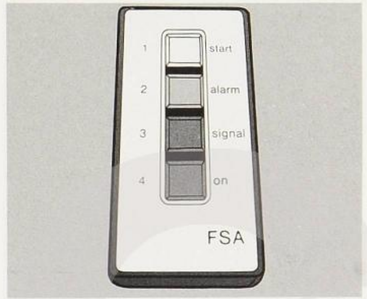

Remote control/remote engine starting system (FSA)

The car's engine can be started from a distance of up to app. 500 m with the remote control device.

Important:
The remote control device only functions when the switch is active (see Page 2, item 9).

Press keys 1 and 4:
Alarm system is deactivated, central locking is deactivated, engine starts.

Press keys 2 and 4:
Attack alarm is sounded.

Press keys 3 and 4:
Anti-theft alarm is sounded, engine cannot be started.

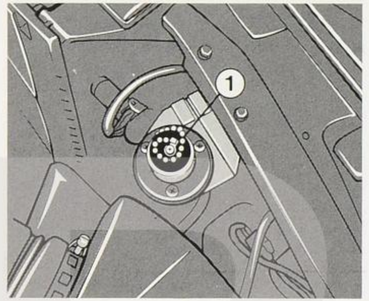

Battery charging socket

When charging via the charging socket (1), both batteries (starter and auxiliary battery) are charged simultaneously.

The batteries can only be connected up by means of a conventional plug connection to DIN 14 690-C.

Note:
When connected up to the car, only recharge the battery with the engine switched off. Charge voltage must not exceed 15 Volts. Charger must be to VDA specification. If in doubt, consult a BMW service station.
See the standard owner's handbook for further details.

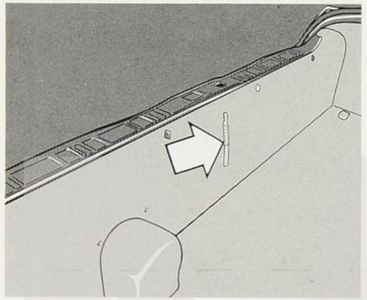

Luggage compartment release handle

The luggage compartment lid can be released from the inside by pulling the cord (arrow).

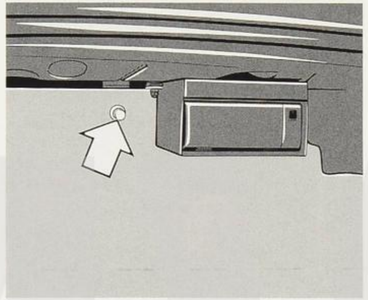

Bulkhead in luggage compartment

To remove the bulkhead, release the knurled bolt (arrow); on models with rear-area air conditioning, the compressor trim must also be dismantled.

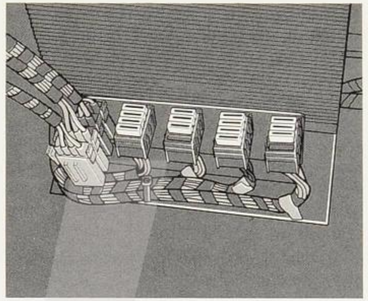

Fuses

The special-equipment fuses are located behind the right-hand side trim in the luggage compartment.

Lift up the floor mat, open the quick-release fasteners and remove the side trim.

Use the plastic pincers (in the master fuse box inside the engine compartment, on the left) to pull the fuse of the faulty consumer out of its holder.

A blown fuse can be recognised by its melted metal wire. Replace it by a new fuse with the same rating in Amps.

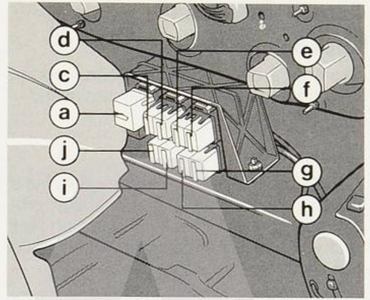

Relays on right-hand side of luggage compartment

Lift up the floor mat, open the quick-release fasteners and remove the rear trim.

a	Air conditioning
c, d	Curtain, rear door/left
e, f	Curtain, rear window, left
g, h	Curtain, rear window, right
i, j	Curtain, rear door/right

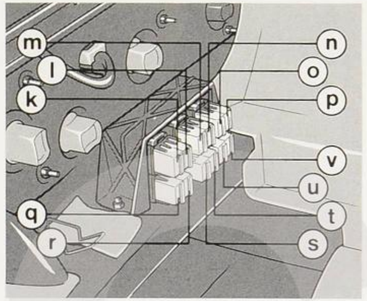

Relays on left-hand side of luggage compartment

Lift up the floor mat, open the quick-release fasteners and remove the rear trim.

k	OPEN video
l	Load relief
m, n, o, p	Screen cover
q	Central locking
r	Remote engine starting
s, t	OPEN/CLOSE drawer
u	Encoded lock/lifting magnet
v	Telefax

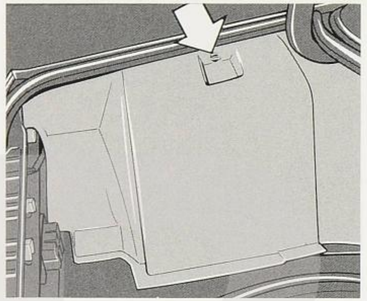

Telephone preparation

As part of its standard specification, the car has provision for a telephone to be retrofitted. The aerial is fitted on the right at the rear and the power supply to the terminal board for transceiver on the rear left.

Care instructions

Real wood equipment

Use only a damp cloth to clean wooden trims and equipment items in real wood.

Wipe dry with a soft cloth.

Leather care

The upholstery leather used by BMW is a natural product of the highest quality, processed by the very latest methods, and will retain its fine appearance for many years if correctly treated.

Since leather is an absolutely natural product, its characteristics and certain restrictions on its use and special care precautions must be noted.

Regular cleaning and care are needed, since dust and dirt, for instance from the roads, collect in pores and creases, cause severe abrasion and can lead to the leather surface becoming prematurely brittle.

If exposed to strong sunlight when the car is parked for a lengthy period, leather-upholstered seats should be covered or the windows blanked off to prevent fading.

To clean, slightly moisten a cotton or woollen cloth with water and rub the leather surface gently without allowing moisture to collect in the seams. Dry and rub down with a clean, soft cloth.

After cleaning, glossy leather surfaces should be treated with Karneol* to protect them and prevent the build-up of a static electrical charge. Shake well and apply a thin coating with a soft cloth. Allow to dry and rub with a clean, soft cloth.

In normal conditions, repeat this treatment every six months.

* Available from BMW service stations.

BMW AG

THIS MICROFICHE 'SUPPLEMENTARY PARTS CATALOGUE BMW 750IL E32' IS AVAILABLE FOR THE FOLLOWING MODEL:

BMW 750IL 'PERSONALISED'

THIS SUPPLEMENTARY PARTS CATALOGUE CONTAINS INFORMATION ON OPTIONAL EQUIPMENT AND SPECIAL ITEMS.
IT SHOULD NOT BE REGARDED AS A SUBSTITUTE FOR THE STANDARD PARTS CATALOGUE

BMW AG

LIST OF MAIN GROUPS (HG)

HG	
00	INSTRUCTIONS
11	ENGINE
12	ENGINE ELECTRICAL SYSTEM
13	FUEL PREPARATION
16	FUEL SYSTEM
17	RADIATOR
18	EXHAUST SYSTEM
21	CLUTCH
23	MANUAL GEARBOX
24	AUTOMATIC GEARBOX
26	DRIVE SHAFTS
27	AUXILIARY TRANSMISSION
31	FRONT AXLE
32	STEERING
33	REAR AXLE
34	BRAKES

HG	
35	PEDAL CLUSTER
36	WHEELS
41	BODY SHEET METAL
51	VEHICLE EQUIPMENT
52	SEATS
54	SLIDING ROOF
61	VEHICLE ELECTRICAL SYSTEM
62	INSTRUMENTS
63	LIGHTING SYSTEM
64	HEATING AND AIR CONDITIONER
65	RADIO AND SPECIAL APPLIANCES
71	ACCESSORIES AND TRIM PARTS
72	ACCESSORIES AND TRIM PARTS

BMW AG

EXPLANATION OF TEXT PAGES.

1. ILLUSTRATION NUMBER -COLUMN

1 TO 40 THESE ARE THE ILLUSTRATION NUMBERS UNDER WHICH THIS PART IS SHOWN.
-- NOT ILLUSTRATED

2. ILLUSTRATION NUMBER WITHOUT TEXT (PART-NUMBER)

ILLUSTRATION NUMBERS, WHICH ARE NOT SPECIFIED IN THE TEXT-PART MUST BE TAKEN FROM THE STANDARD PARTS CATALOGUE.
(PLEACE PAY ATTENTION TO ADDITIONAL INFORMATION)

REASON: THIS MICROFICHE IS AN SUPPLEMENTARY PARTS CATALOGUE.

ADDITIONAL INFORMATION: PARTS THAT ARE IDENTICAL WITH THE STANDARD VEHICLE (BUT COVERED IN LEATHER OR ANY OTHER NON-STANDARD MATERIAL) SHOULD BE ORDERED WITH THE STANDARD PARTS NUMBER (MICROFICHE 730 -750IL) TOGETHER WITH INTERIOR TRIM -, OR COLOUR CODE INFORMATION BY TELEX/TELEFAX.

3. DESIGNATION -COLUMN

CORRESPONDS TO STANDARD PARTS CATALOGUE

4. MODEL -COLUMN

1 TO 9 REQUIRED QUANTITY
x RUNNING METER OR QUANTITY ABOVE 9

5. 'SYMBOL' -COLUMN

UPH.CODE: WHEN ORDERING SPARE PARTS, INTERIOR TRIM -, OR COLOUR CODE INFORMATION MUST BE QUOTED BY TELEX/TELEFAX.

6. STARTING/DISCONTINUATION -COLUMN

INSTALLATION PERIOD WITH MONTHLY AND ANNUAL FIGURES

7. PART NUMMER -COLUMN

CODE LETTER PLACED BEHIND THE PART NUMBER

Z RETRO ACTIV EXCHANGEABLE - TO COMBINE OLD AND NEW COMPONENTS
A PART NUMBER IS INTERCHANGEABLE WITH THE PART NUMBER IN THE NEXT LINE. THE APPLICATION OF THE PART NUMBER OLD IS ONLY POSSIBLE UP TO THE BRAKE POINT.(SEE RUN OUT COLOUMEN IN PARTS MICRO FICHE)
E PART NUMBER IS NO LONGER AVAILABLE FROM THE FACTORY (DISCONTINUED).
W PART NUMBER CAN BE USED WITH THE NEIGHBOURING PART NUMBER ALSO MARKED WITH 'W'.

BMW AG

32

32 STEERING

001 INSTRUCTIONS
002 STEERING LOCK/IGNITION SWITCH

BMW AG

Teile, die mit dem Serienfahrzeug identisch, jedoch mit Leder oder mit Materialien abweichend zum Serienfahrzeug bezogen sind, müssen mit der Serienteilenummer (Microfilm 730i - 750iL) unter Angabe der Innenausstattung bzw. Farbcode per Telex oder Telefax bestellt werden.

Parts identical with the standard vehicle, however, covered with leather or material other than that of the standard vehicle must be ordered with the standard parts number (microfilm 730i - 750iL), by indicating the interior equipment and/or colour code, by telex or telefax.

BMW AG

	750ILPER	symbol	from	up to

INSTRUCTIONS

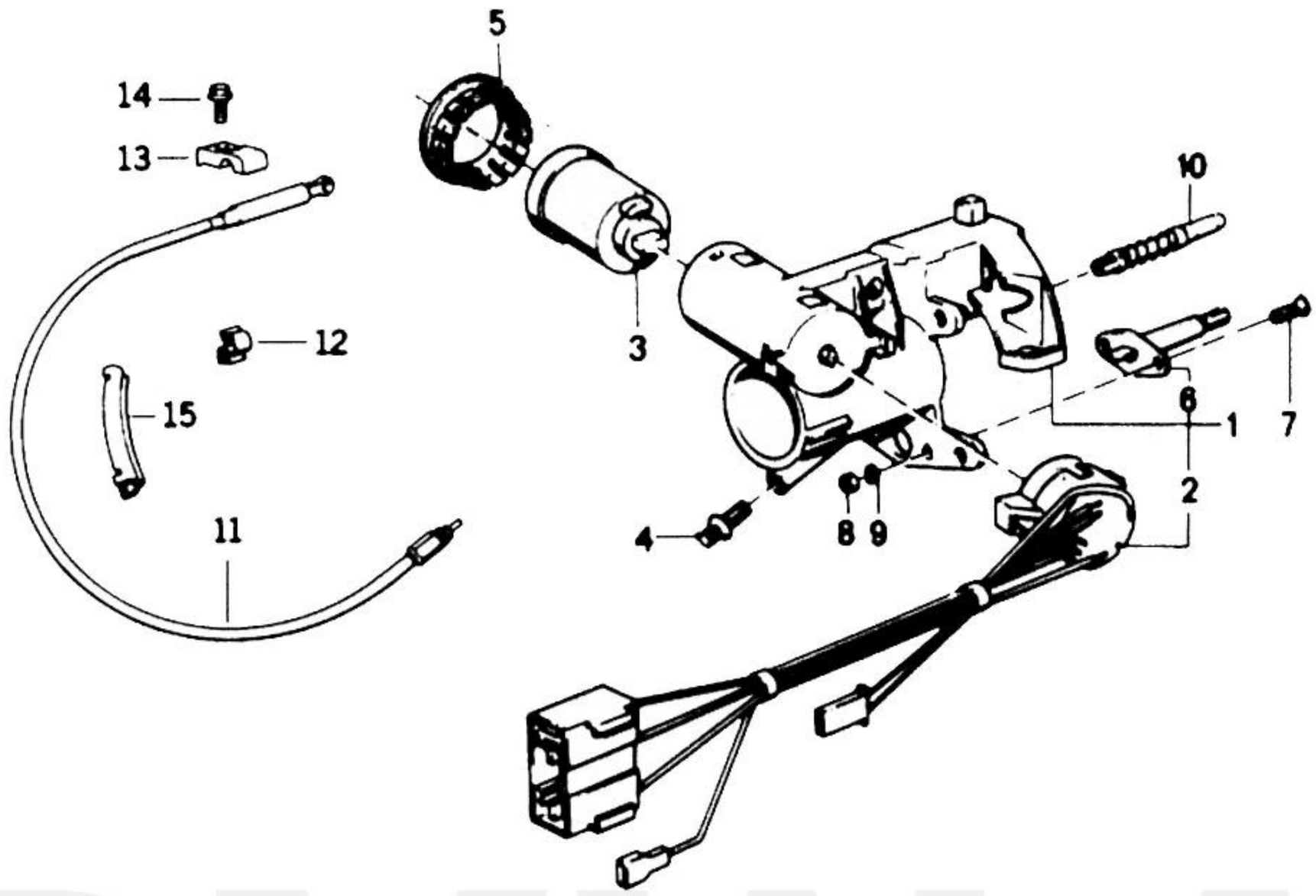

32/0420

BMW AG

		750ILPER	symbol	from	up to	
	STEERING LOCK/IGNITION SWITCH					
1	STEERING LOCK .	1				32 32 1 158 850

41

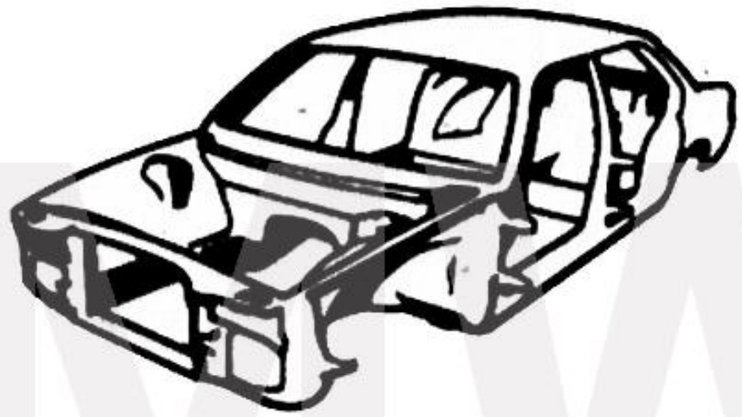

41	BODY PARTS
001	CENTRAL LOCKING SYSTEM

51

51	VEHICLE TRIM
001	STORING PARTITION FRONT
002	CENTER CONSOLE
003	SET WOOD STRIPS
004	TISSUES-BOX
005	LINING COLUMN
006	FLOOR MATS VELOURS
007	PACKAGE SHELF

BMW AG

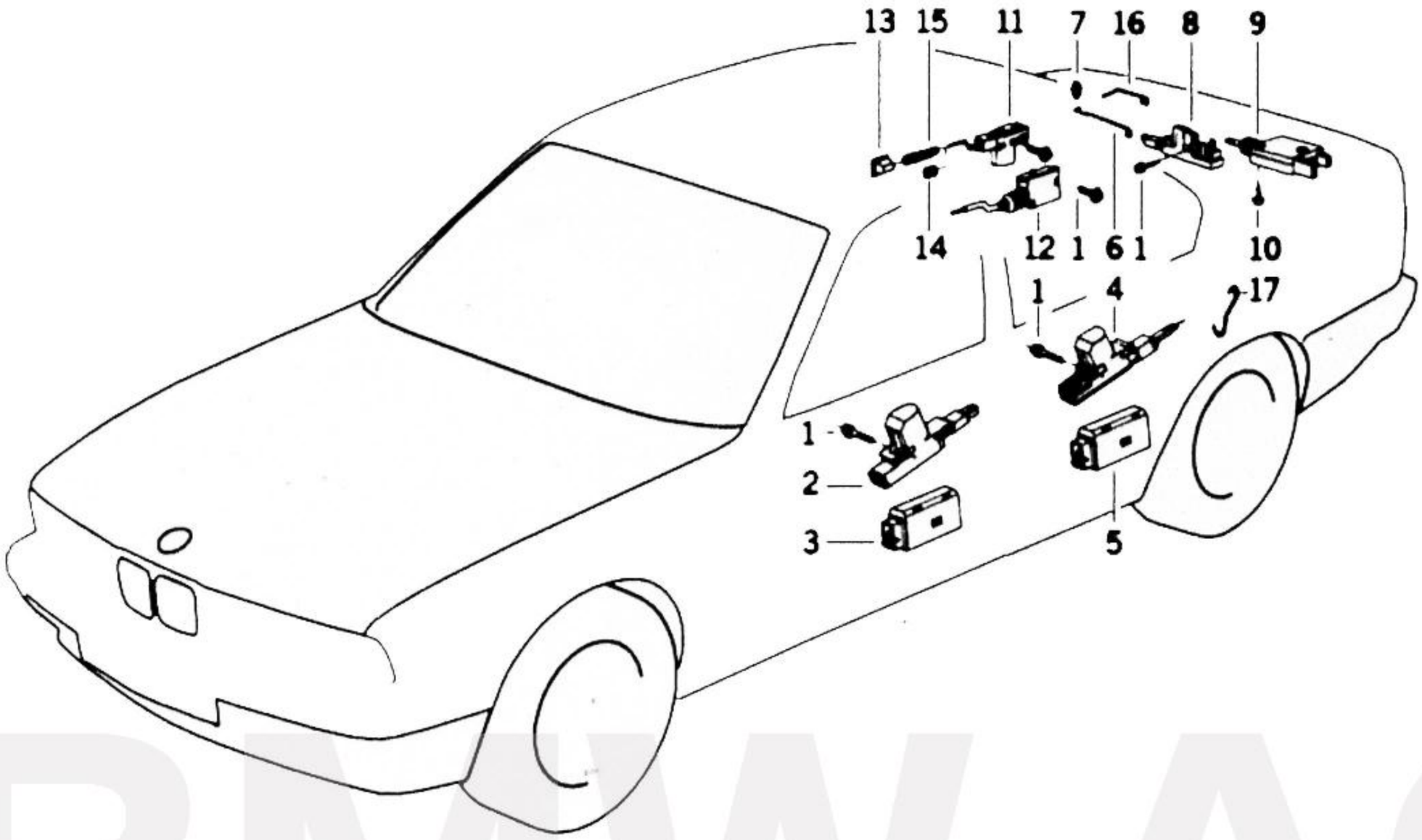

41/2243

		750ILPER	symbol	from	up to	
	CENTRAL LOCKING SYSTEM					
4	ACTUATOR	2				51 26 1 389 695

BMW AG

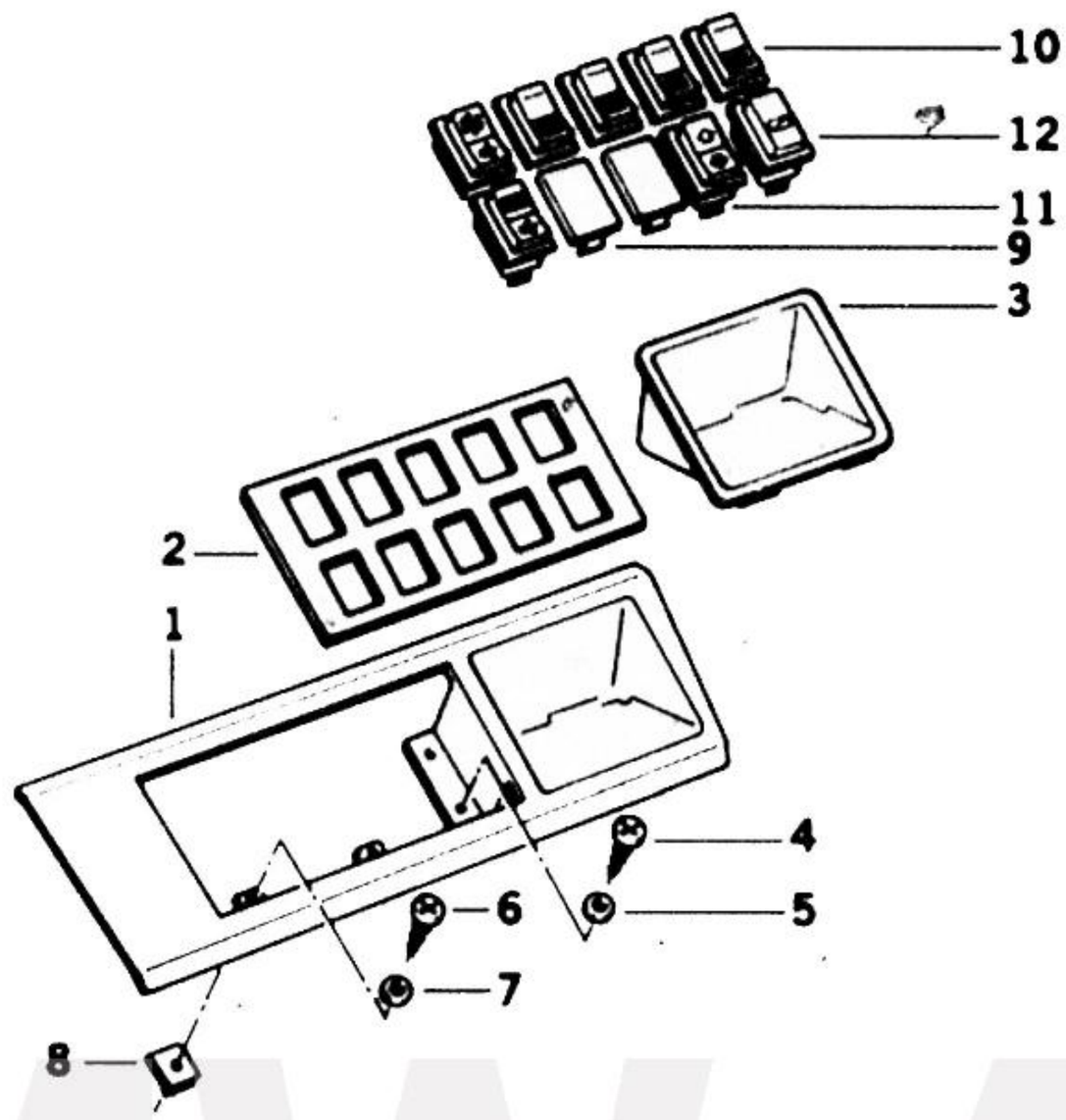

51/2239

BMW AG

STORING PARTITION FRONT

			750ILPER	symbol	from	up to	
1	COVERING STORING PARTITION MIDDLE FRONT		1	UPH.CODE			51 16 1 958 966
2	SWITCH COVERING		1	UPH.CODE			51 16 1 958 419
3	CAP		1	UPH.CODE			51 16 1 964 967
4	FILLISTER HEAD SELF-TAPPING SCREW	ST4,2x19	2				07 11 9 907 950
5	FLAT WASHER	4,3	2				07 11 9 936 412
6	FILLISTER HEAD SELF-TAPPING SCREW	ST4,2x19	2				07 11 9 906 772
7	FLAT WASHER	4,3	2				07 11 9 936 412
8	BODY NUT	ST4,2-5	2				07 12 9 925 710
9	PLUG		5	UPH.CODE			64 11 1 368 498
	ONLY APPLIES TO CURTAIN OPEN/CLOSE						
10	SWITCH		4				61 12 1 390 895
11	SWITCH HEAD REST REAR		1				61 31 1 379 078
12	SWITCH REMOTE START		1				61 31 1 379 540

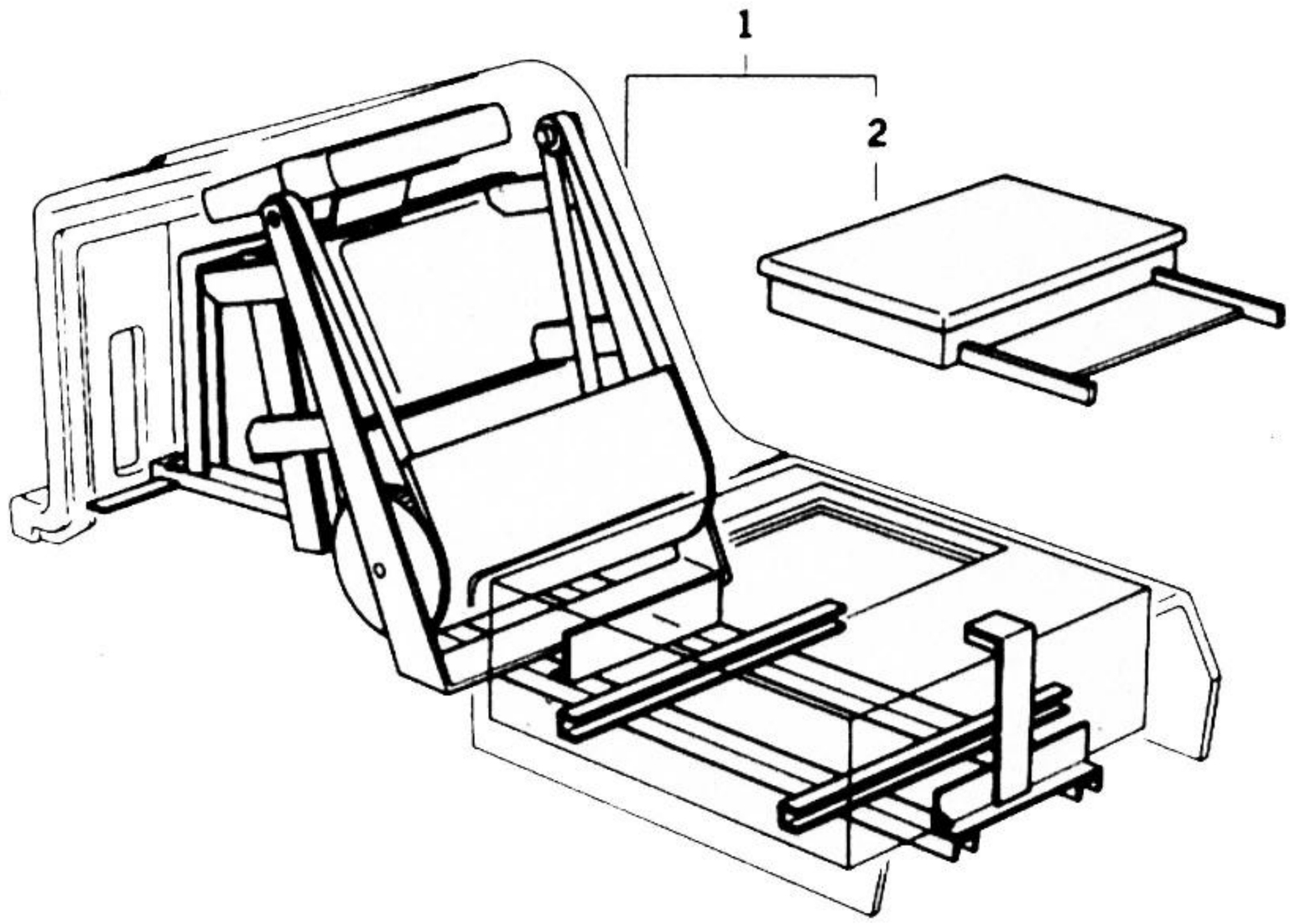

51/2290

BMW AG

CENTER CONSOLE

			750ILPER	symbol	from	up to	
1	CENTER CONSOLE	TV/VIDEO	1	UPH.CODE			65 50 2 134 374
2	COVERING VIDEO RECORDER		1	UPH.CODE			61 13 2 131 897

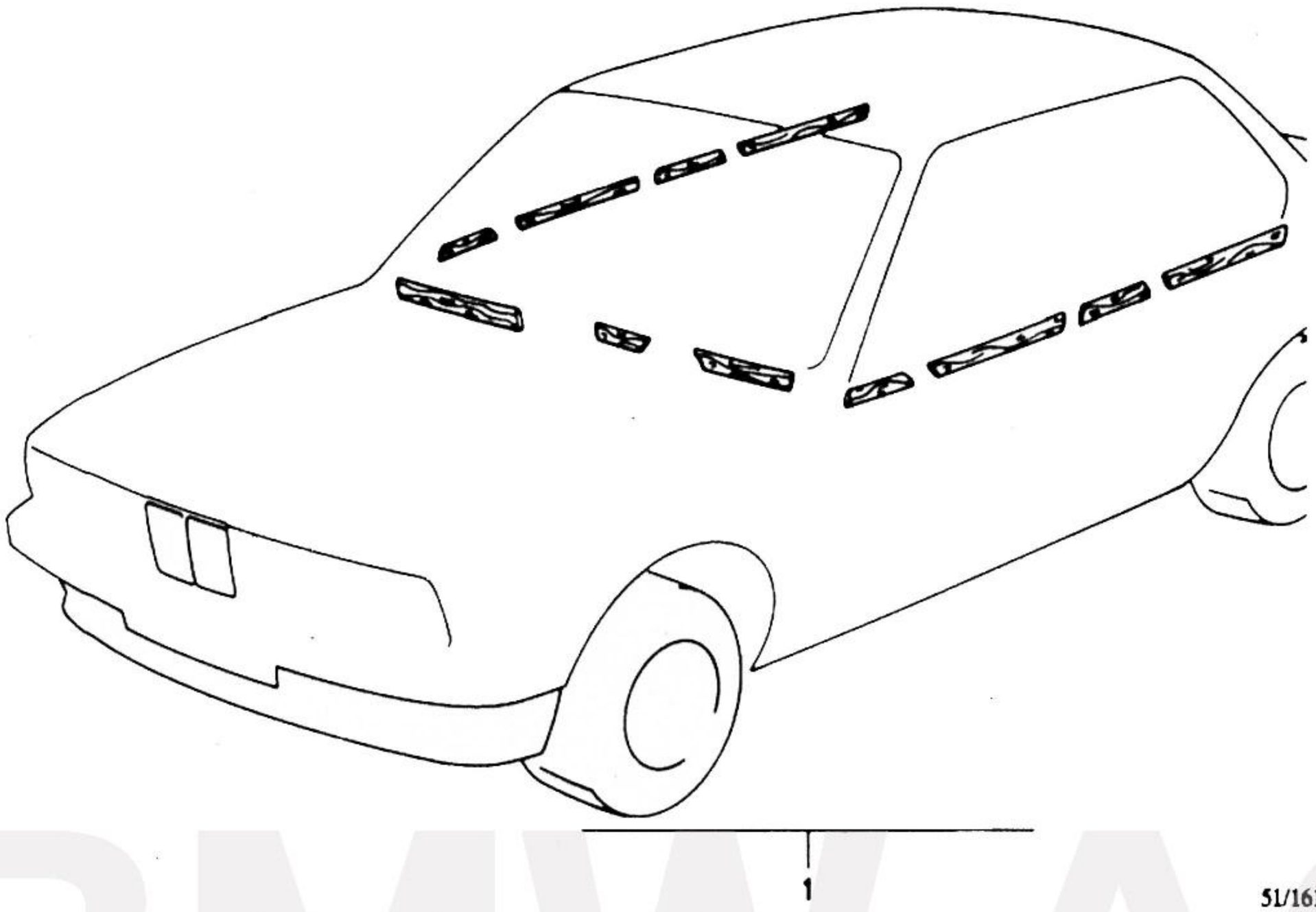

BMW AG

SET WOOD STRIPS

			750ILPER	symbol	from	up to	
1	SET WOOD STRIPS	WURZELHOLZ	1				51 41 2 134 656
1	SET WOOD STRIPS	ROSENHOLZ	1				51 41 2 134 657
1	SET WOOD STRIPS	PAPPELHOLZ	1				51 41 2 134 658

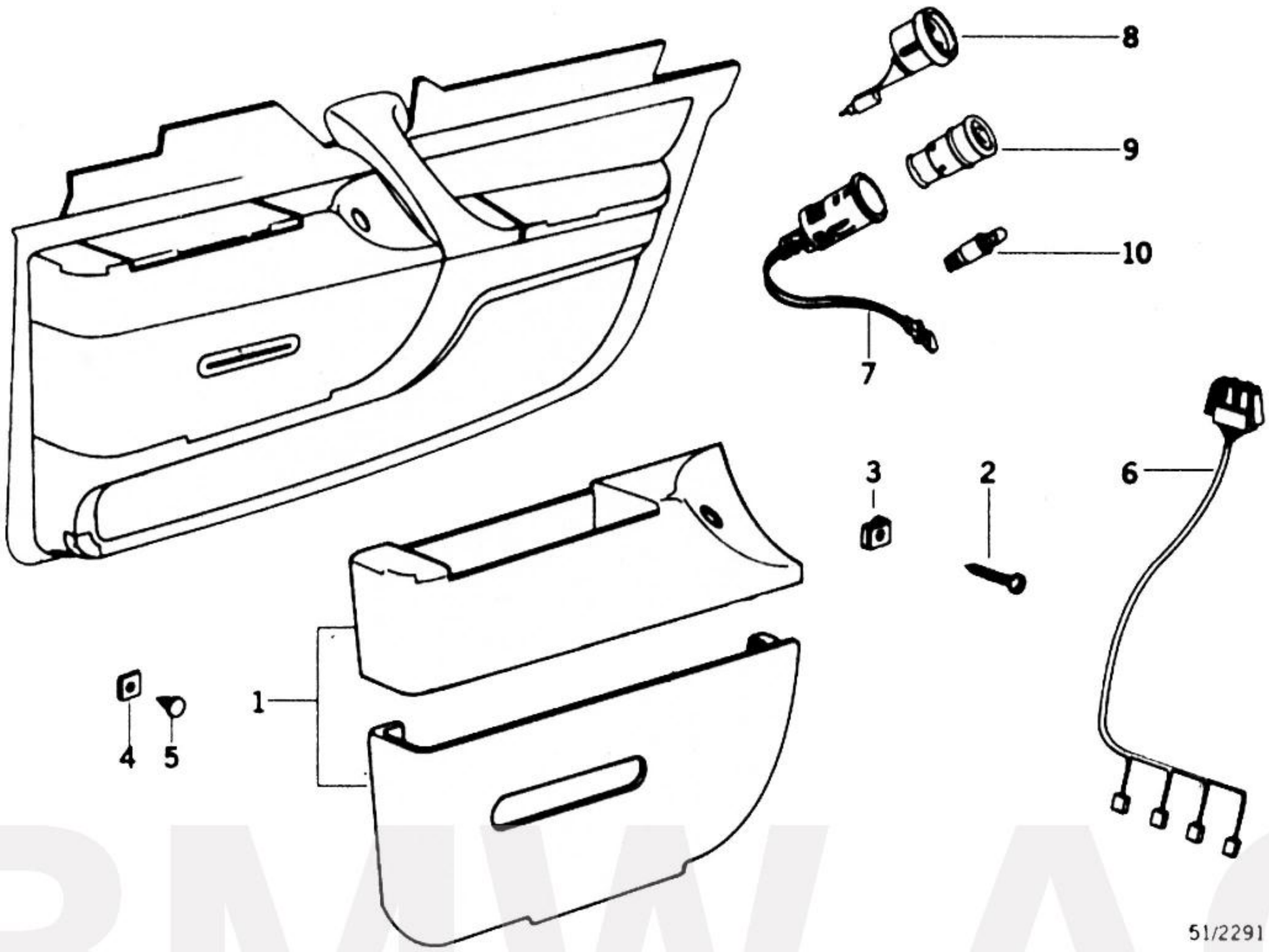

BMW AG

TISSUES-BOX

1	TISSUES-BOX LEFT		1	UPH.CODE			51 42 2 134 885
1	TISSUES-BOX RIGHT		1	UPH.CODE			51 42 2 134 884
2	FILLISTER HEAD SELF-TAPPING SCREW	ST3.5X19-Z1	8				07 11 9 907 802
3	BODY NUT	ST4.2-1	8				07 12 9 925 709
4	PLATE		6				51 42 2 134 975
5	PLUG	D=20MM	6				51 47 1 911 992
6	WIRING CIGAR LIGHTER REAR		2				61 12 2 131 901
7	LIGHTER SOCKET		2				61 34 1 367 690
8	CLAMPING BUSH		2				61 34 1 362 968
9	LIGHTER ELEMENT		2				61 34 1 375 967
10	BULB	1.2W	2				63 31 1 382 547

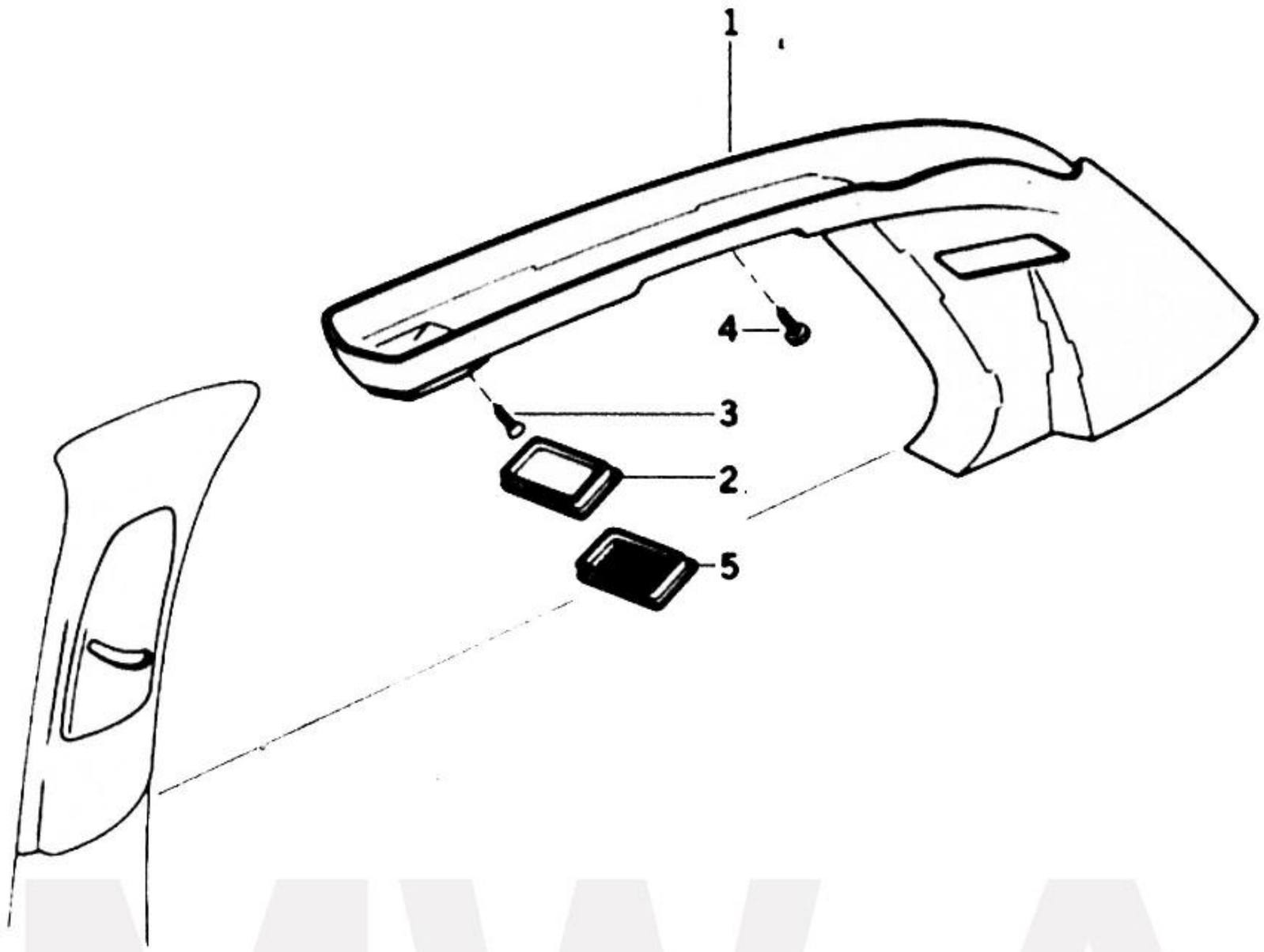

51/2268

BMW AG

			750ILPER	symbol	from	up to	
	LINING COLUMN						
1	COVERING COLUMN-REAR LEFT		1	UPH.CODE			51 43 2 134 677
1	COVERING COLUMN-REAR RIGHT		1	UPH.CODE			51 43 2 134 678
2	BLIND PLATE		2	UPH.CODE			51 43 2 134 679
3	RECESSED OVAL HEAD SHEET-METAL SCREW	ST4.2X32	2				07 11 9 902 475
4	FILLISTER HEAD SELF-TAPPING SCREW	ST4.8X45	4				07 11 9 906 771
5	FRESH AIR GRILLE REAR ROOM		2	UPH.CODE			64 22 2 134 908

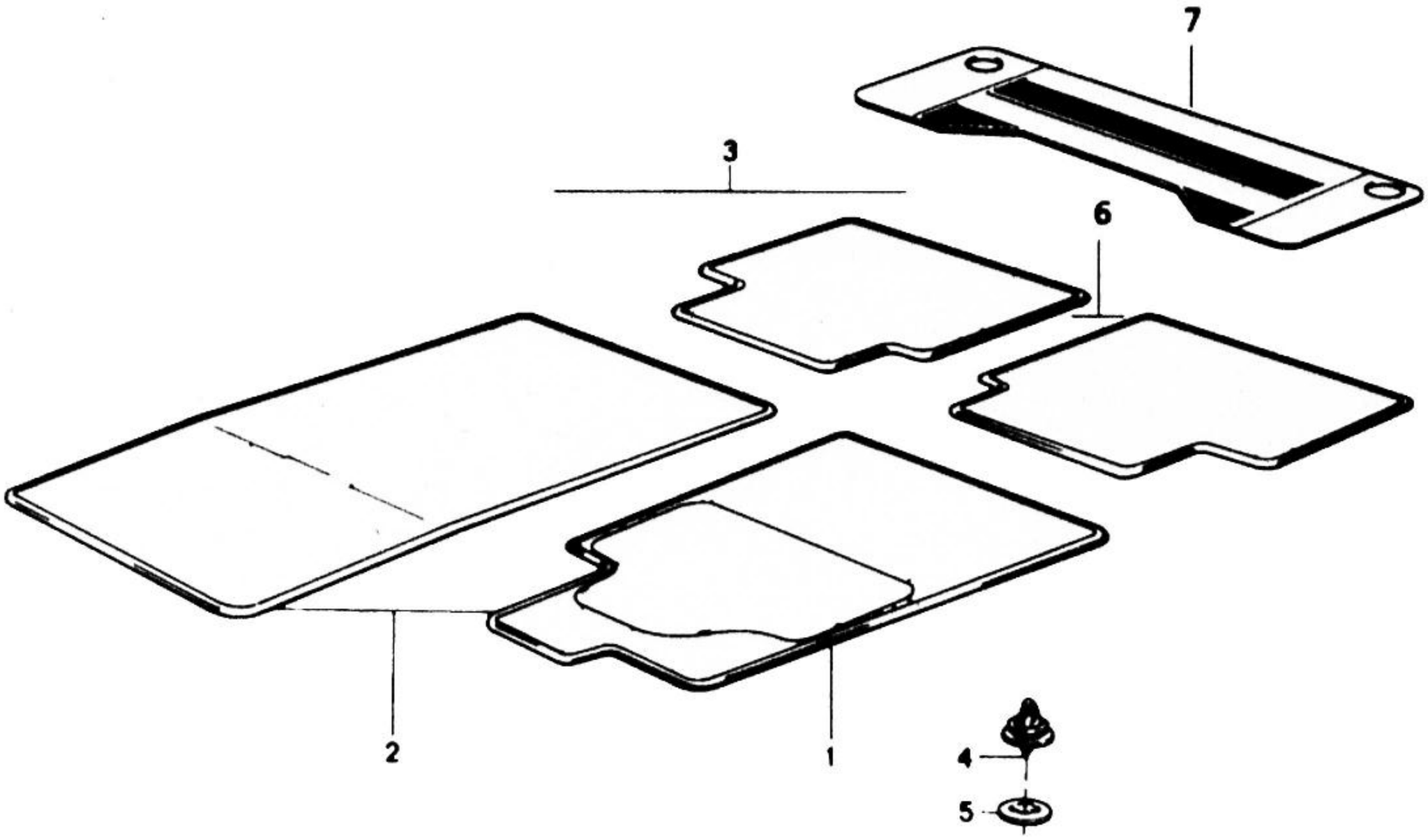

51/2141

BMW AG

51-006	BMW 750ILPER E32	750ILPER	symbol	from	up to	51/2141
	FLOOR MATS VELOURS					
3	SET FLOOR MATS LAMPSKIN	1				51 47 2 134 565

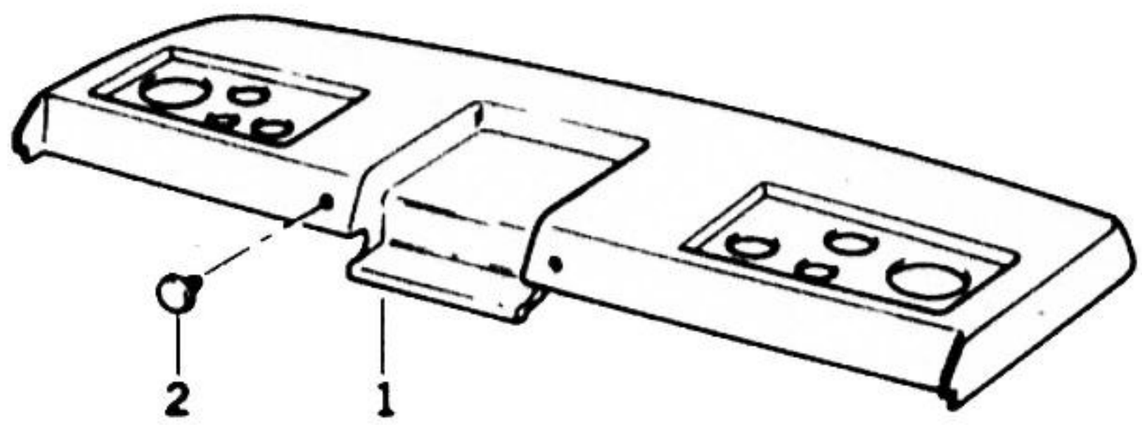

BMW AG

													symbol	from	up to	
	PACKAGE SHELF															
	ONLY APPLIES TO BMW STEREO															
1	PACKAGE SHELF						1						UPH.CODE			51 46 2 134 523
	ONLY APPLIES TO HIFI SYSTEM PIONEER															
1	PACKAGE SHELF						1						UPH.CODE			51 16 2 134 528
2	CAP						2						UPH.CODE			51 41 1 869 870

51

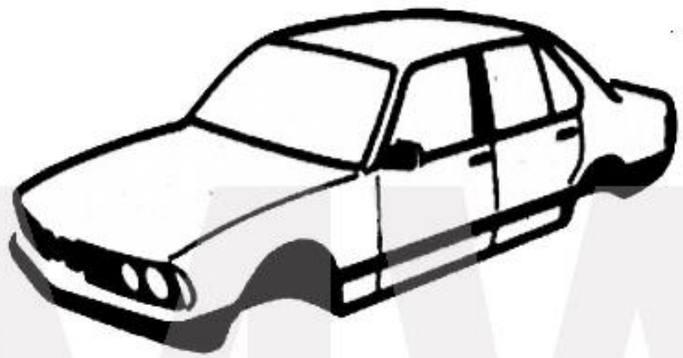

51	VEHICLE TRIM
008 - 010	CURTAIN
011	TRUNK TRIM

52

52	SEATS
001	SEAT PANEL REAR/FOLDINGTABLE
002	FOOT REST
003 - 004	REAR CENTRE CONSOLE

BMW AG

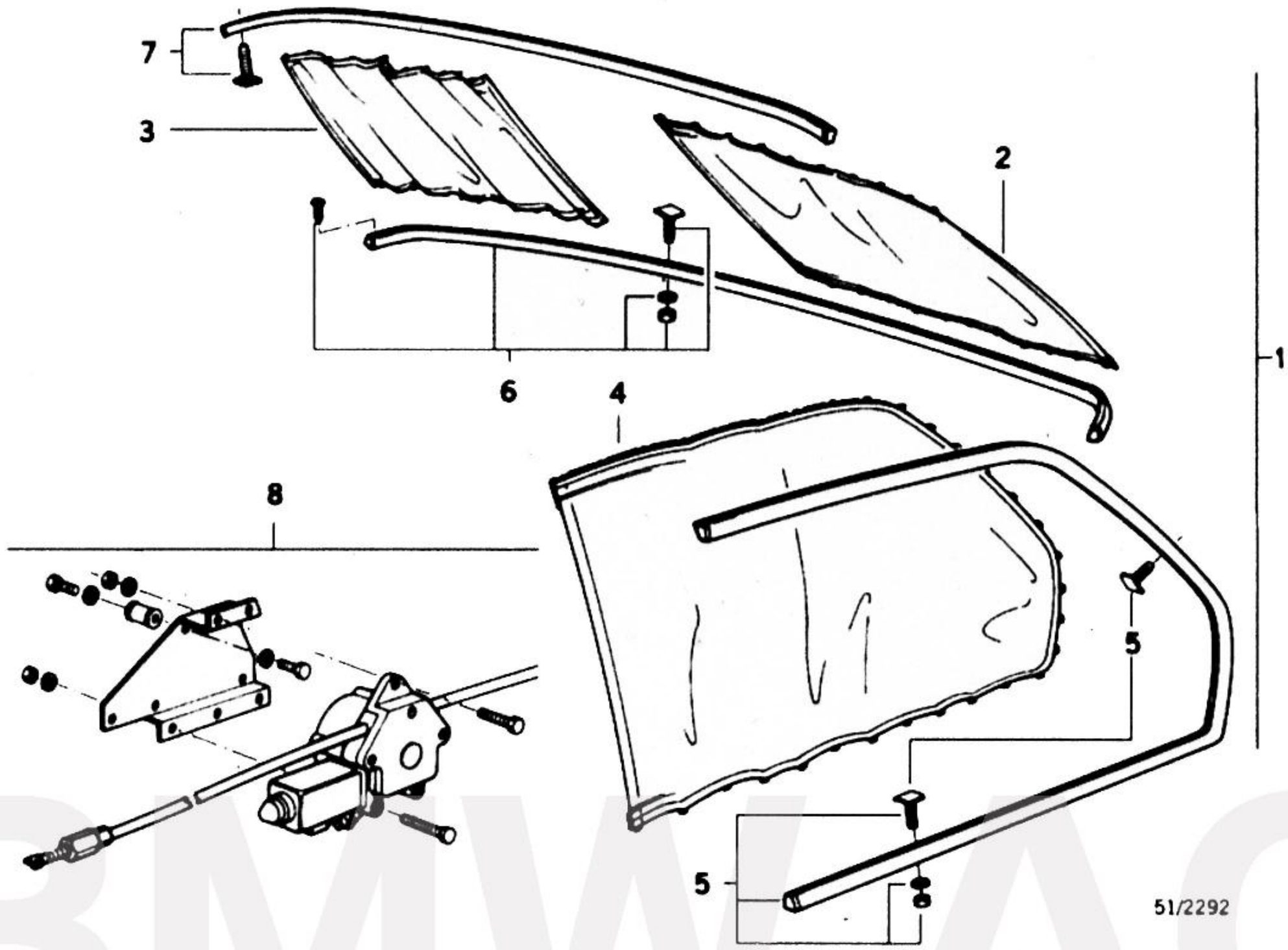

BMW AG

			750ILPER	symbol	from	up to	
	CURTAIN						
	=======						
1	INSTALLING SET ELECTR.CURTAIN	ANTHRAZIT	1				51 16 2 134 489
1	INSTALLING SET ELECTR.CURTAIN	SILBERGRAU	1				51 16 2 134 493
1	INSTALLING SET ELECTR.CURTAIN	KARMESINROT	1				51 16 2 134 498
1	INSTALLING SET ELECTR.CURTAIN	BRASIL	1				51 16 2 134 503
1	INSTALLING SET ELECTR.CURTAIN	MAGNOLIA	1				51 16 2 134 508
1	INSTALLING SET ELECTR.CURTAIN	WEISS	1				51 16 2 134 513
1	INSTALLING SET ELECTR.CURTAIN	NATUR	1				51 16 2 134 518
1	INSTALLING SET ELECTR.CURTAIN	ULTRAMARIN	1				51 16 2 134 480
2	CURTAIN LEFT	ANTHRAZIT	1				51 46 2 134 819
2	CURTAIN LEFT	SILBERGRAU	1				51 46 2 134 821
2	CURTAIN LEFT	KARMESINROT	1				51 46 2 134 823
2	CURTAIN LEFT	BRASIL	1				51 46 2 134 827
2	CURTAIN LEFT	MAGNOLIA	1				51 46 2 134 829
2	CURTAIN LEFT	WEISS	1				51 46 2 134 833
2	CURTAIN LEFT	NATUR	1				51 46 2 134 837
2	CURTAIN LEFT	ULTRAMARIN	1				51 46 2 134 839
3	CURTAIN RIGHT	ANTHRAZIT	1				51 46 2 134 820
3	CURTAIN RIGHT	SILBERGRAU	1				51 46 2 134 822
3	CURTAIN RIGHT	KARMESINROT	1				51 46 2 134 824
3	CURTAIN RIGHT	BRASIL	1				51 46 2 134 828
3	CURTAIN RIGHT	MAGNOLIA	1				51 46 2 134 830
3	CURTAIN RIGHT	WEISS	1				51 46 2 134 834
3	CURTAIN RIGHT	NATUR	1				51 46 2 134 838
3	CURTAIN RIGHT	ULTRAMARIN	1				51 46 2 134 840

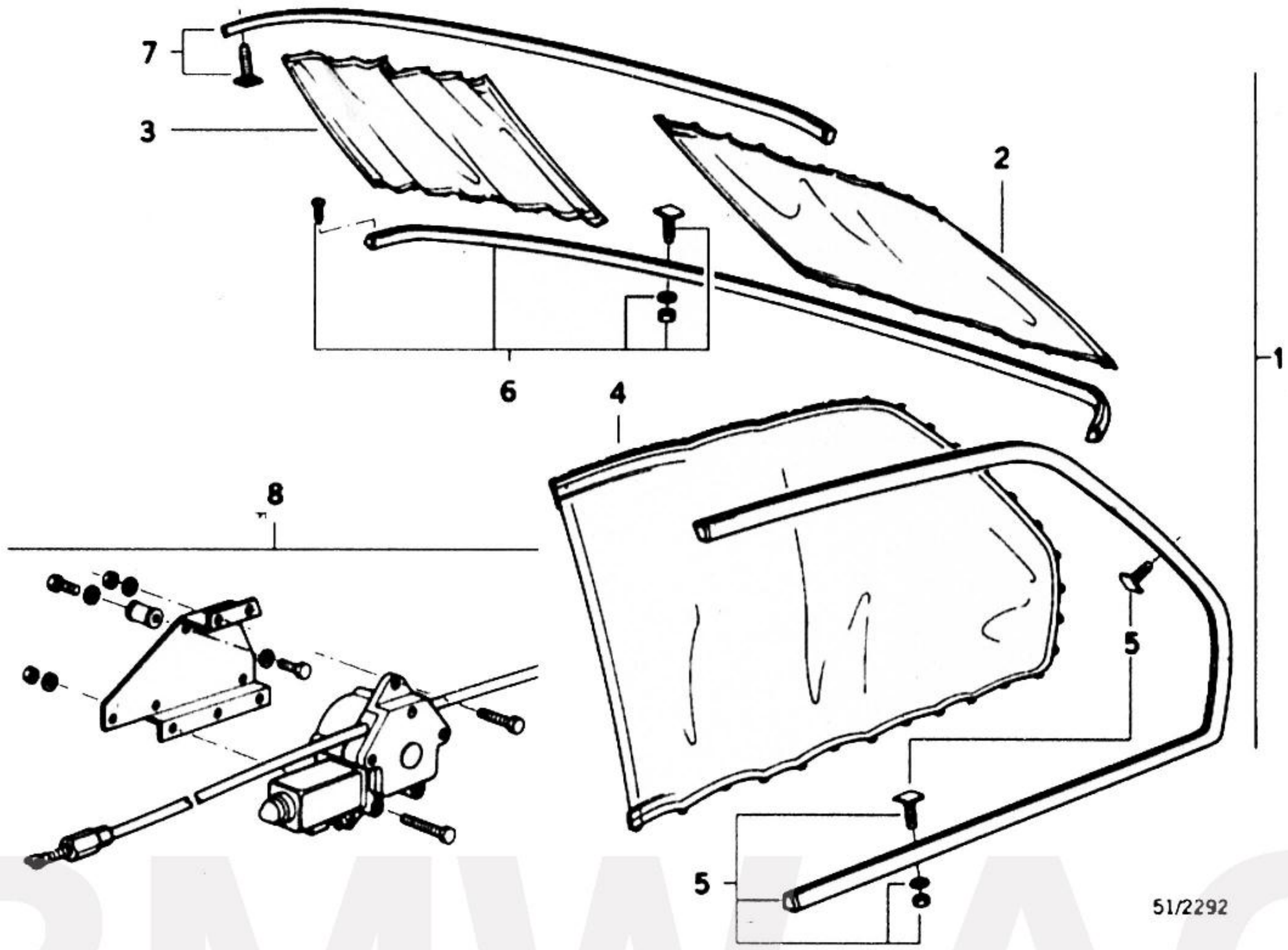

BMW AG

			750ILPER	symbol	from	up to	
	CURTAIN						
	=======						
4	CURTAIN LEFT	ANTHRAZIT	1				51 16 8 111 215
4	CURTAIN LEFT	SILBERGRAU	1				51 16 2 133 363
4	CURTAIN LEFT	KARMESINROT	1				51 16 2 134 825
4	CURTAIN LEFT	BRASIL	1				51 16 2 133 433
4	CURTAIN LEFT	MAGNOLIA	1				51 16 2 134 831
4	CURTAIN LEFT	WEISS	1				51 16 2 134 835
4	CURTAIN LEFT	NATUR	1				51 16 2 133 399
4	CURTAIN LEFT	ULTRAMARIN	1				51 16 2 134 841
4	CURTAIN RIGHT	ANTHRAZIT	1				51 16 8 111 216
4	CURTAIN RIGHT	SILBERGRAU	1				51 16 2 133 362
4	CURTAIN RIGHT	KARMESINROT	1				51 16 2 134 826
4	CURTAIN RIGHT	BRASIL	1				51 16 2 133 432
4	CURTAIN RIGHT	MAGNOLIA	1				51 16 2 134 832
4	CURTAIN RIGHT	WEISS	1				51 16 2 134 836
4	CURTAIN RIGHT	NATUR	1				51 16 2 133 400
4	CURTAIN RIGHT	ULTRAMARIN	1				51 16 2 134 842
5	CURTAIN RAIL DOOR LEFT	ANTHRAZIT	1				51 16 2 133 593
5	CURTAIN RAIL DOOR LEFT	SILBERGRAU	1				51 16 2 134 789
5	CURTAIN RAIL DOOR LEFT	KARMESINROT	1				51 16 2 134 791
5	CURTAIN RAIL DOOR LEFT	BRASIL	1				51 16 2 134 793
5	CURTAIN RAIL DOOR LEFT	MAGNOLIA	1				51 16 2 134 795
5	CURTAIN RAIL DOOR LEFT	WEISS	1				51 16 2 134 797
5	CURTAIN RAIL DOOR LEFT	NATUR	1				51 16 2 134 799
5	CURTAIN RAIL DOOR LEFT	ULTRAMARIN	1				51 16 2 134 801
5	CURTAIN RAIL DOOR RIGHT	ANTHRAZIT	1				51 16 2 133 588
5	CURTAIN RAIL DOOR RIGHT	SILBERGRAU	1				51 16 2 134 790
5	CURTAIN RAIL DOOR RIGHT	KARMESINROT	1				51 16 2 134 792
5	CURTAIN RAIL DOOR RIGHT	BRASIL	1				51 16 2 134 794
5	CURTAIN RAIL DOOR RIGHT	MAGNOLIA	1				51 16 2 134 796
5	CURTAIN RAIL DOOR RIGHT	WEISS	1				51 16 2 134 798
5	CURTAIN RAIL DOOR RIGHT	NATUR	1				51 16 2 134 800
5	CURTAIN RAIL DOOR RIGHT	ULTRAMARIN	1				51 16 2 134 802

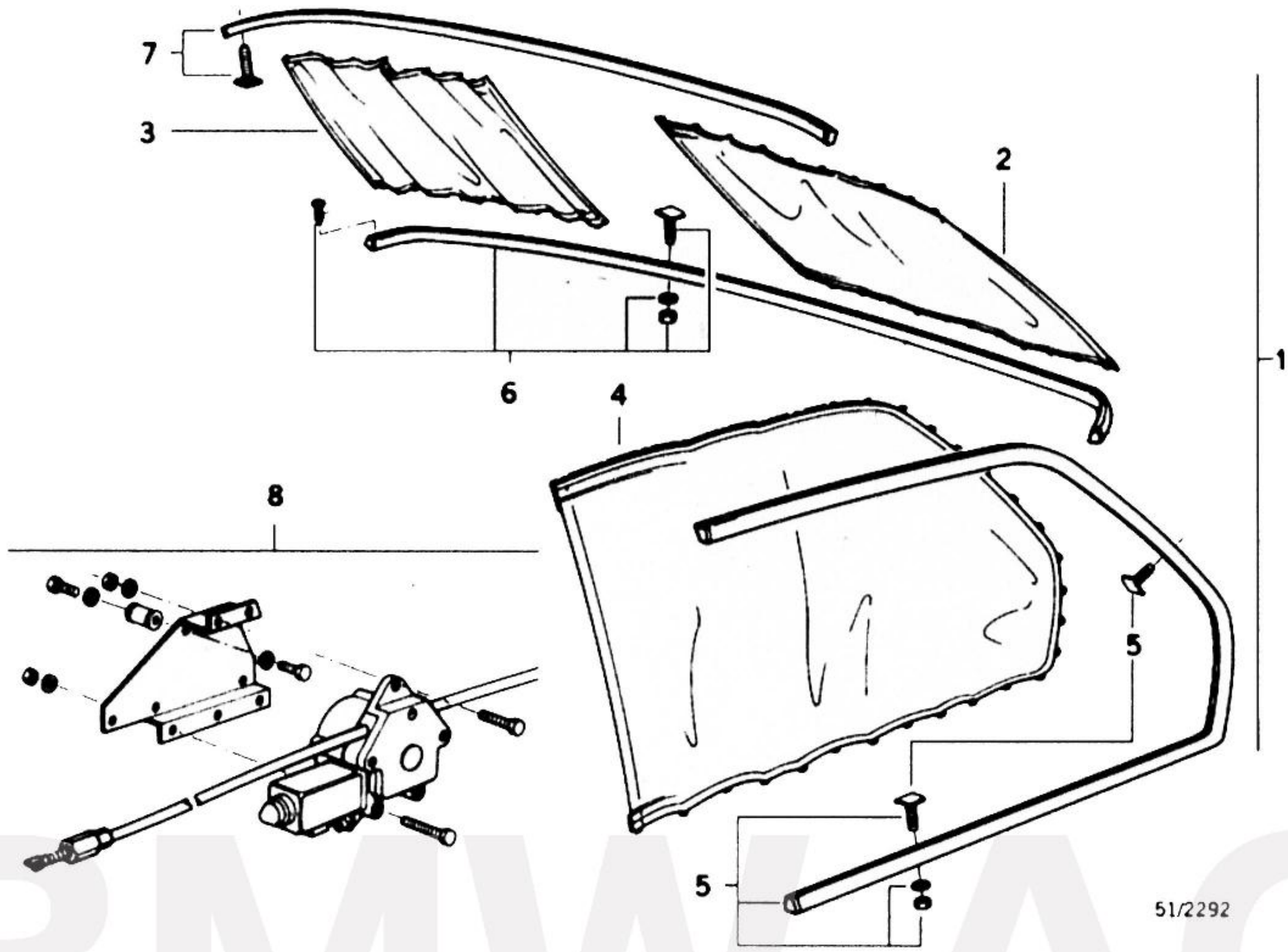

BMW AG

			750ILPER	symbol	from	up to	
	CURTAIN						
	=======						
6	CURTAIN RAIL	ANTHRAZIT	1				51 46 2 134 491
6	CURTAIN RAIL	SILBERGRAU	1				51 46 2 134 496
6	CURTAIN RAIL	KARMESINROT	1				51 46 2 134 501
6	CURTAIN RAIL	BRASIL	1				51 46 2 134 506
6	CURTAIN RAIL	MAGNOLIA	1				51 46 2 134 511
6	CURTAIN RAIL	WEISS	1				51 46 2 134 516
6	CURTAIN RAIL	NATUR	1				51 46 2 134 521
6	CURTAIN RAIL	ULTRAMARIN	1				51 46 2 134 483
7	CURTAIN RAIL	ANTHRAZIT	1				51 46 2 134 803
7	CURTAIN RAIL	SILBERGRAU	1				51 46 2 134 805
7	CURTAIN RAIL	KARMESINROT	1				51 46 2 134 807
7	CURTAIN RAIL	BRASIL	1				51 46 2 134 809
7	CURTAIN RAIL	MAGNOLIA	1				51 46 2 134 811
7	CURTAIN RAIL	WEISS	1				51 46 2 134 813
7	CURTAIN RAIL	NATUR	1				51 46 2 134 815
7	CURTAIN RAIL	ULTRAMARIN	1				51 46 2 134 817
8	DRIVE CURTAIN DOOR LEFT		1				51 16 2 133 595
8	DRIVE CURTAIN DOOR RIGHT		1				51 16 2 133 594
8	DRIVE CURTAIN REAR LEFT		1				67 65 2 133 583
8	DRIVE CURTAIN REAR RIGHT		1				67 65 2 133 584

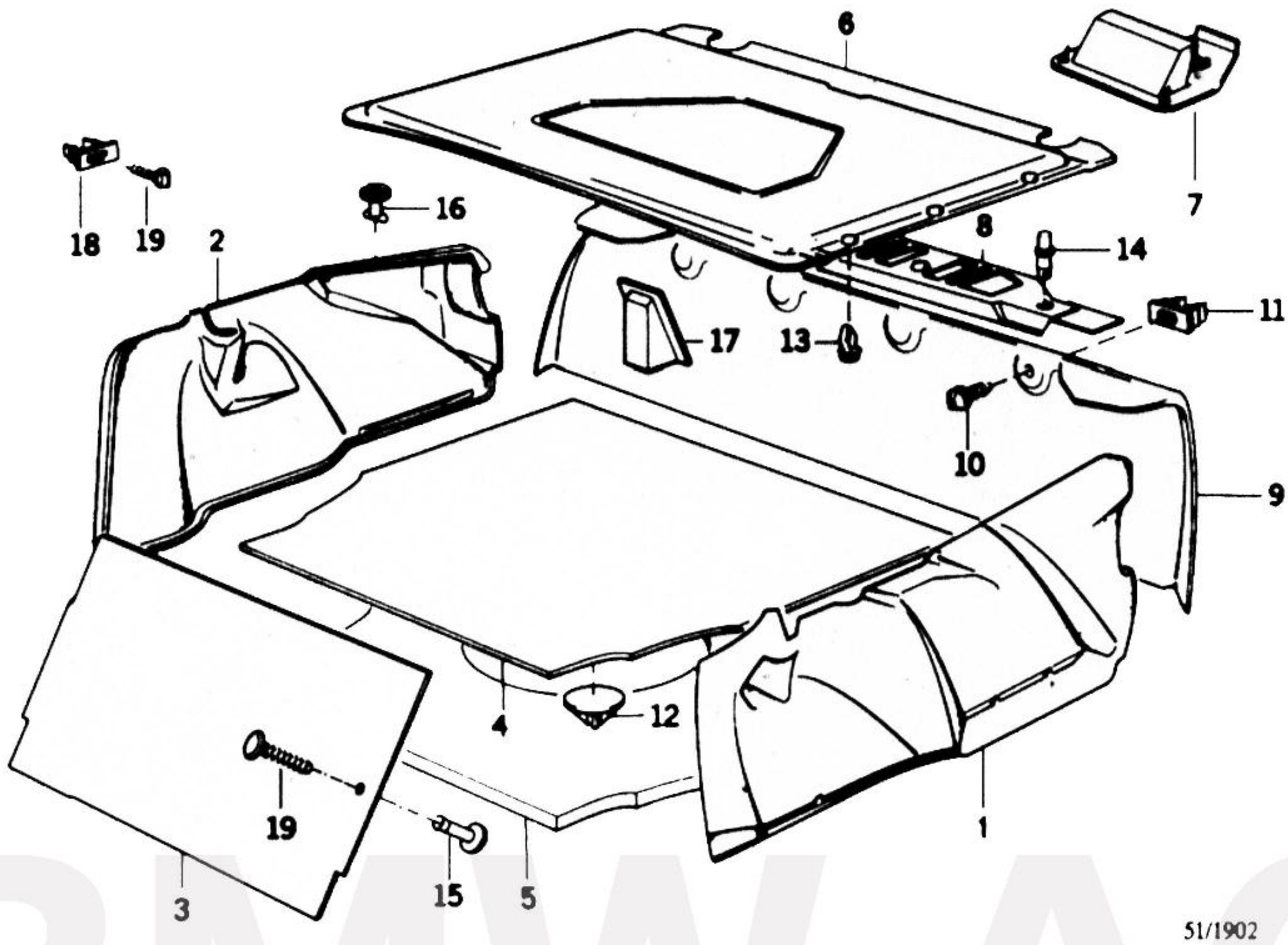

BMW AG

		750ILPER	symbol	from	up to	
	TRUNK TRIM					
4	TRUNK MAT	1	UPH.CODE			51 47 2 134 694

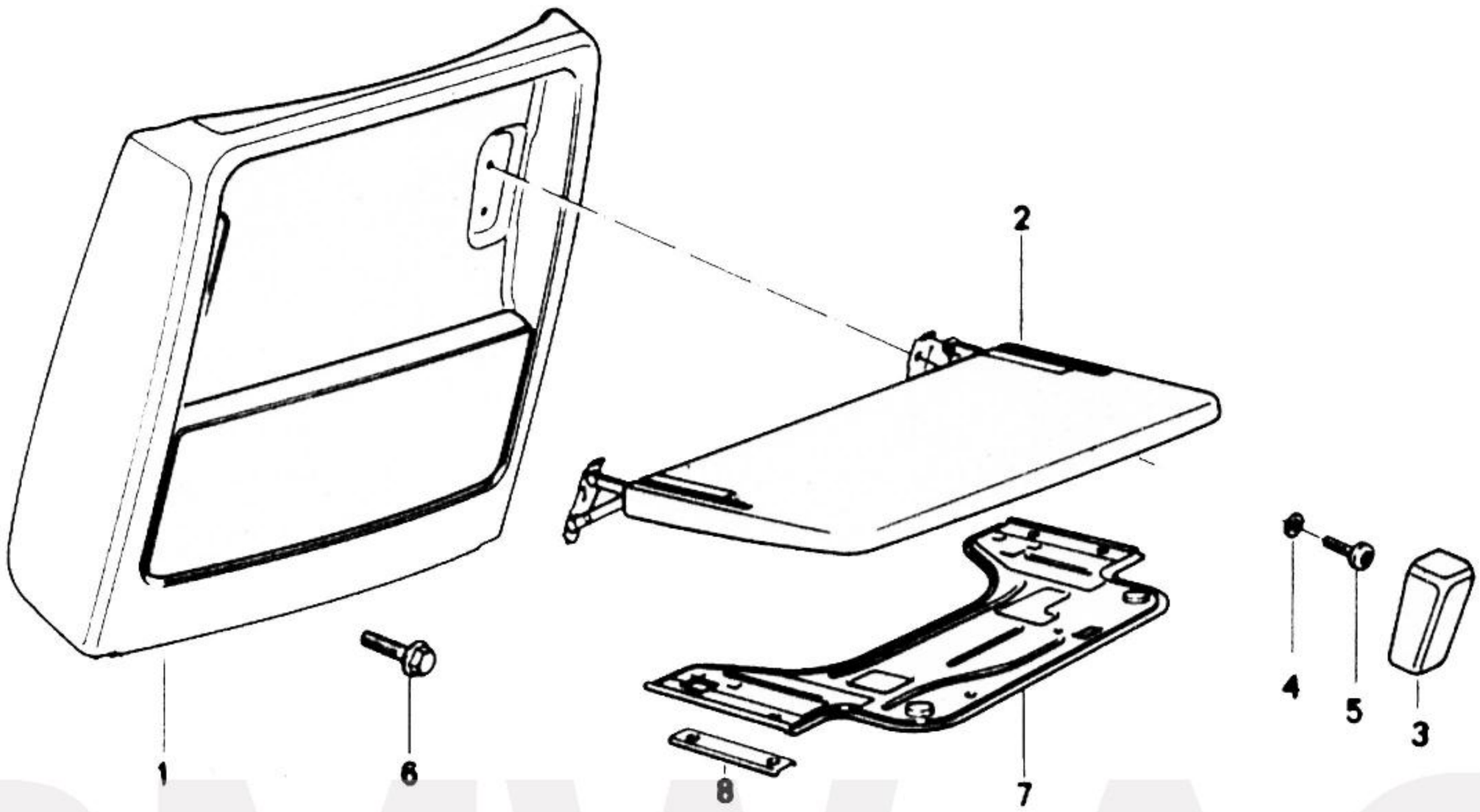

52/2203A

BMW AG

		750ILPER	symbol	from	up to	
	SEAT PANEL REAR/FOLDINGTABLE					
2	FOLDINGTABLE	2	UPH.CODE			52 10 2 134 978

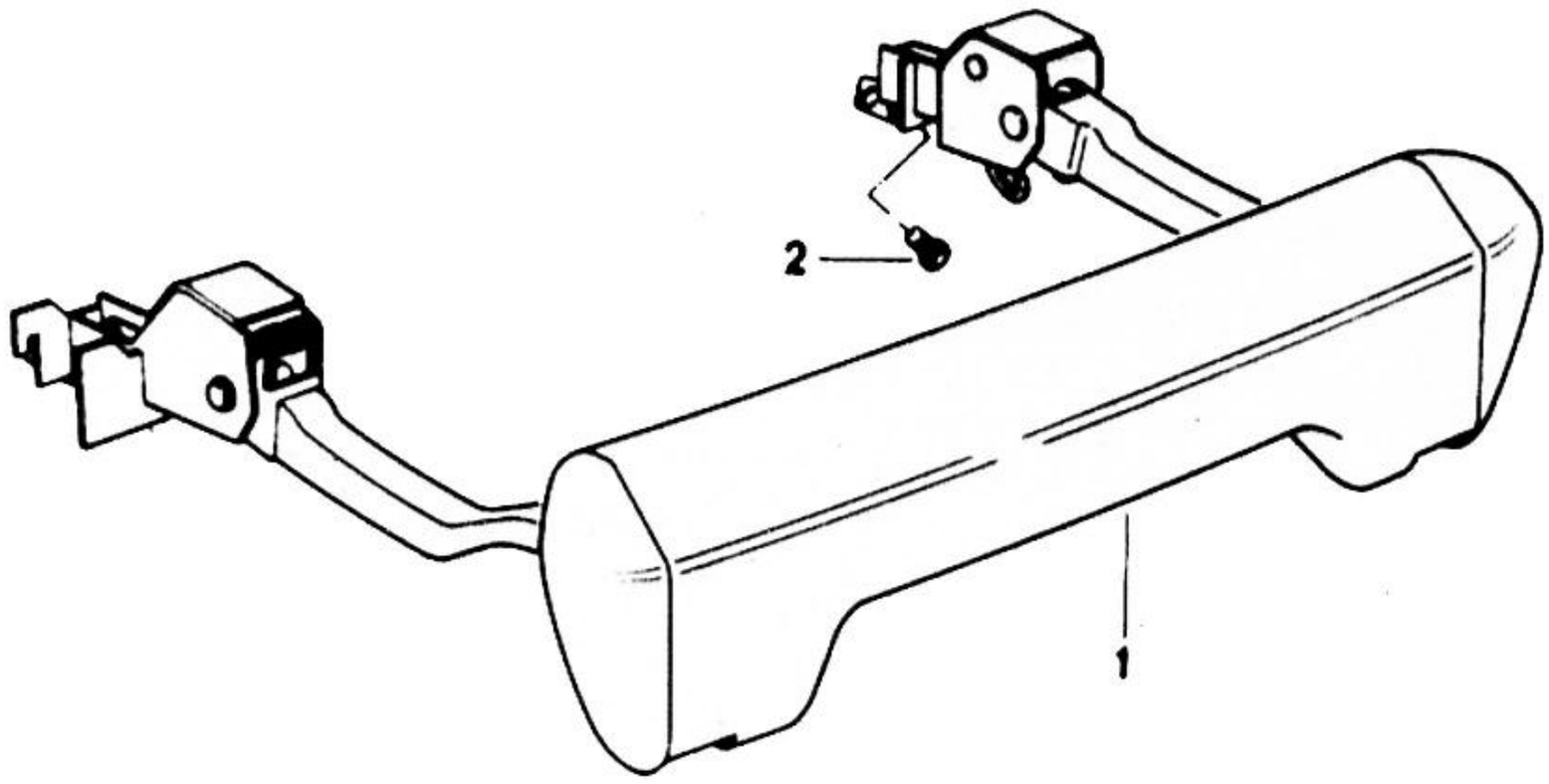

52/0916

		750ILPER	symbol	from	up to	
	FOOT REST					
1	FOOT REST LAMBSKIN	2				52 10 2 134 566

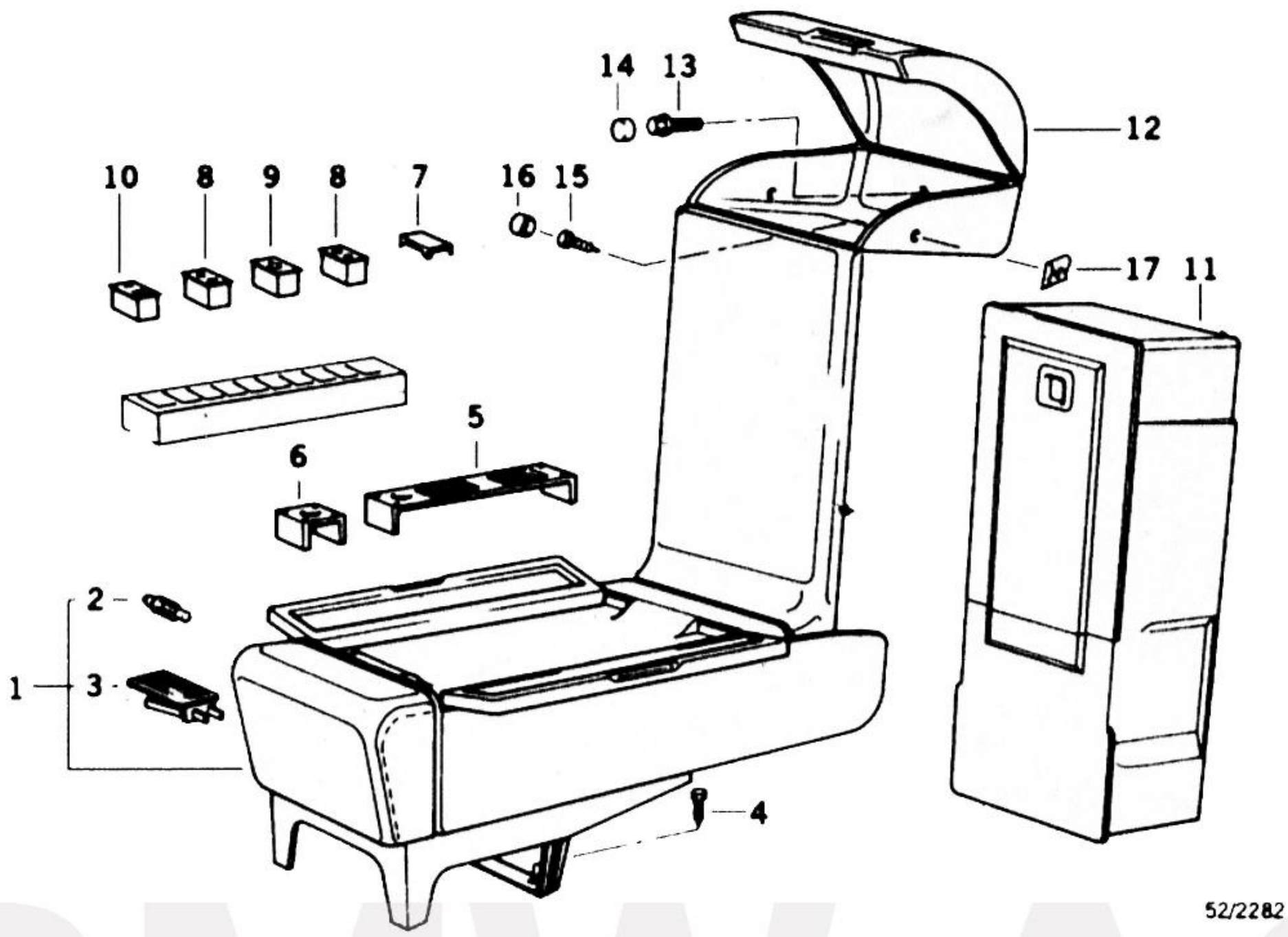

BMW AG

REAR CENTRE CONSOLE

			750ILPER	symbol	from	up to	
1	REAR CENTRE CONSOLE		1	UPH.CODE			51 16 2 134 867
2	BULB	12V 5W	1				07 11 9 978 340
3	GLOVE BOX LIGHT		1				63 31 1 372 586
4	HEX BOLT WITH WASHER	M6x12-Z2	4				07 11 9 915 060
5	SWITCH PANEL		1	UPH.CODE			61 31 2 131 911
	ONLY APPLIES TO SAFE						
5	SWITCH PANEL		1	UPH.CODE			61 31 2 131 912
	ONLY APPLIES TO REAR-AREA AIR CONDITIONING SYSTEM						
5	SWITCH PANEL		1	UPH.CODE			61 31 2 131 909
	ONLY APPLIES TO SAFE/REAR-AREA AIR CONDITIONING SYSTEM						
5	SWITCH PANEL		1	UPH.CODE			61 31 2 131 857
	ONLY APPLIES TO SWITCH BLOWER						
6	SWITCH PANEL		1	UPH.CODE			61 31 2 131 903
7	PLUG		7	UPH.CODE			64 11 1 368 498
	ONLY APPLIES TO CENTRAL LOCKING SYSTEM ON/OFF SAFE OPEN/CLOSE SCREEN COVER CAMERA ZOOM						
8	SWITCH		4				61 31 2 131 728
	ONLY APPLIES TO VIDEO CASETTE COMPARTMENT OPEN						
9	SWITCH		1				61 31 2 131 725

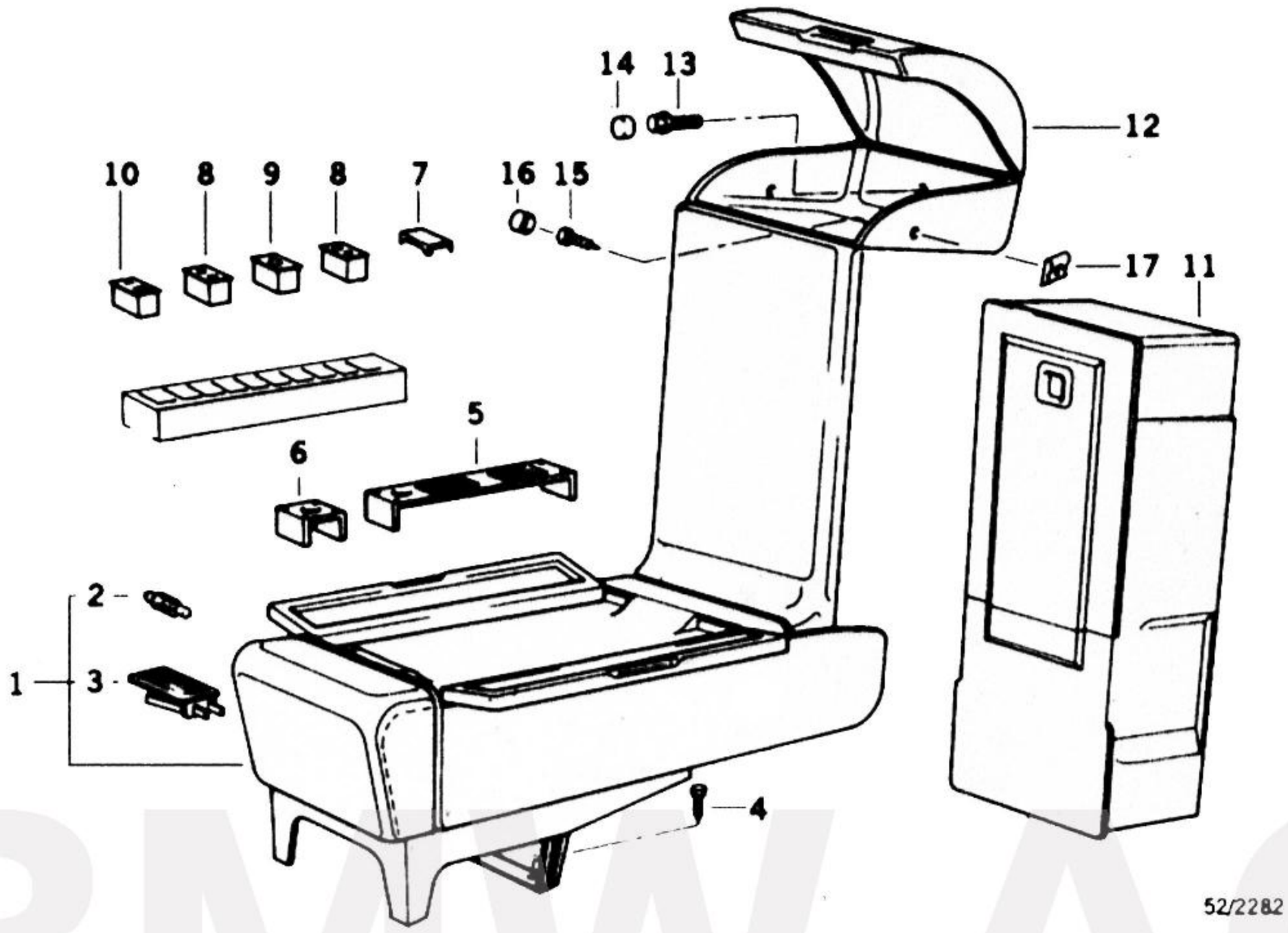

				symbol	from	up to	
	REAR CENTRE CONSOLE						
	ONLY APPLIES TO CURTAIN OPEN/CLOSE						
10	SWITCH		4				61 31 2 131 729
11	COLD COMPARTMENT	SCHWARZ	1				82 11 2 134 552
11	COLD COMPARTMENT	KARMESINROT	1				82 11 2 134 553
11	COLD COMPARTMENT	SILBERGRAU HELL	1				82 11 2 134 554
11	COLD COMPARTMENT	PERGAMENT	1				82 11 2 134 555
11	COLD COMPARTMENT	PERGAMENT HELL	1				82 11 2 134 556
11	COLD COMPARTMENT	ULTRAMARIN	1				82 11 2 134 557
11	COLD COMPARTMENT	BRASIL	1				82 11 2 134 558
11	COLD COMPARTMENT	ANTRHRAZIT	1				82 11 2 134 559
12	BAR PACKAGE TRAY		1	UPH.CODE			82 11 2 134 910
13	HEX BOLT WITH WASHER	M6X60-Z3	1				07 11 9 913 001
14	BLIND PLUG	D=12MM	1				51 71 8 110 199
15	SHEET METAL SCREW	B4,2X13	2				51 16 1 948 970
16	CAP	SCHWARZ	2				51 16 1 949 793
16	CAP	KARMESINROT	2				51 16 8 117 088
16	CAP	SILBERGRAU HELL	2				51 16 8 140 432
16	CAP	PERGAMENT	2				51 16 8 140 434
16	CAP	PERGAMENT HELL	2				51 16 8 140 435
16	CAP	ULTRAMARIN	2				51 16 8 140 433
16	CAP	BRASIL	2				51 16 8 140 436
17	BODY NUT	ST4,2-4	2				07 12 9 925 708

BMW AG

61

62

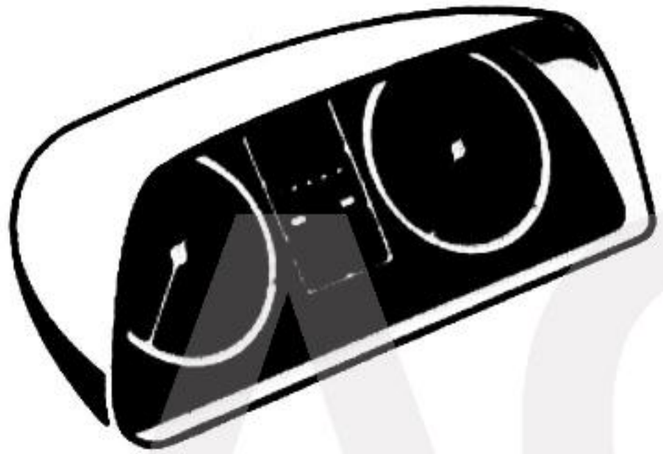

61 VEHICLE ELECTRIC

001 MAIN CABLE HARNESS
002 DOOR CABLE HARNESSES
003 WIRING SETS
004 VARIOUS RELAYS
005 CHARGING SOCKET
006 STEERING COLUMN SWITCH

62 INSTRUMENTS

001 THEFT ALARM/INFRARED CONTROL

BMW AG

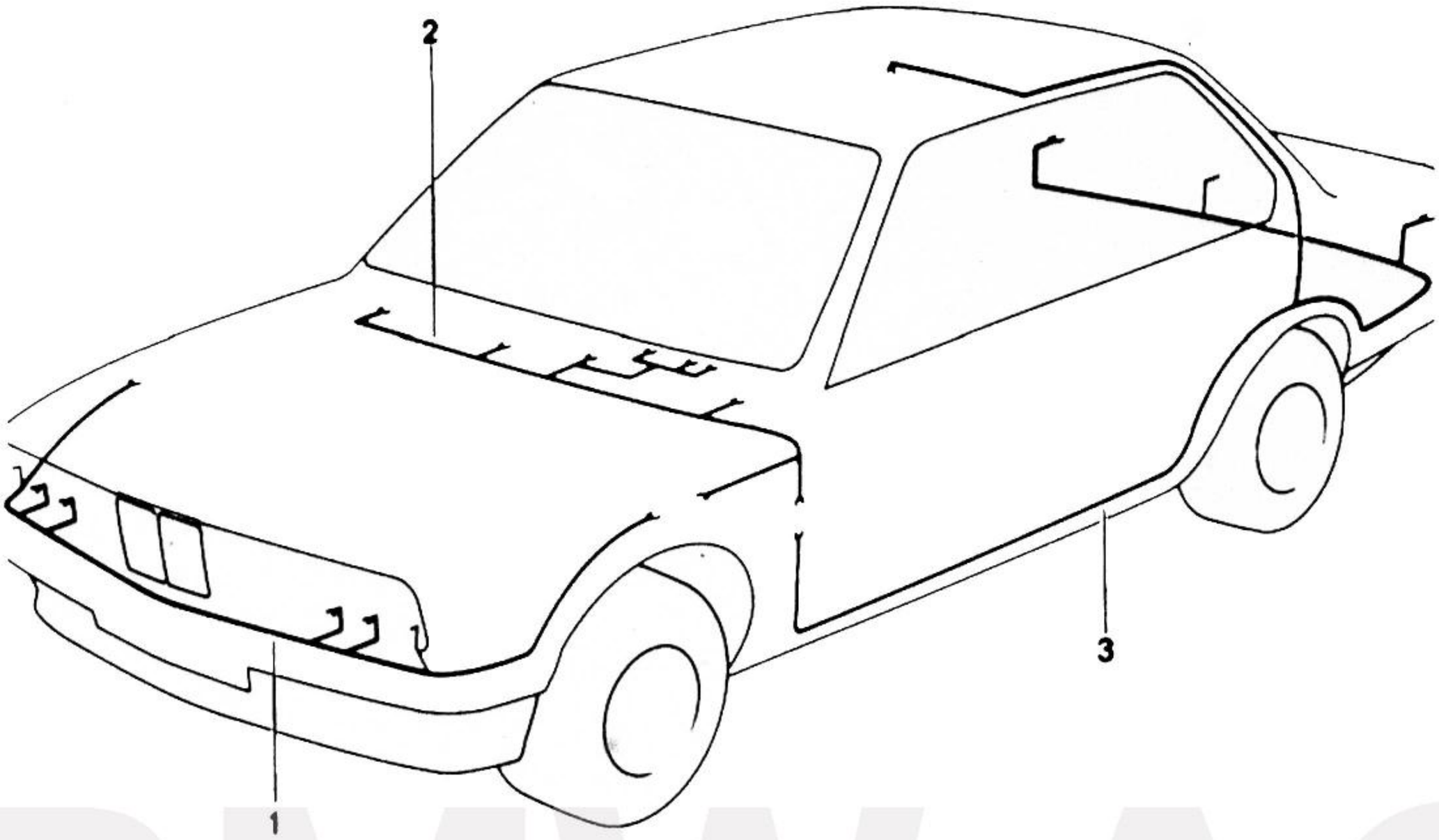

61/0104 A

BMW AG

61-001	BMW 750ILPER E32	750ILPER	symbol	from	up to	61/0104
	MAIN CABLE HARNESS					
3	CABLE HARNESS SECTOR REAR	1				61 11 8 350 645

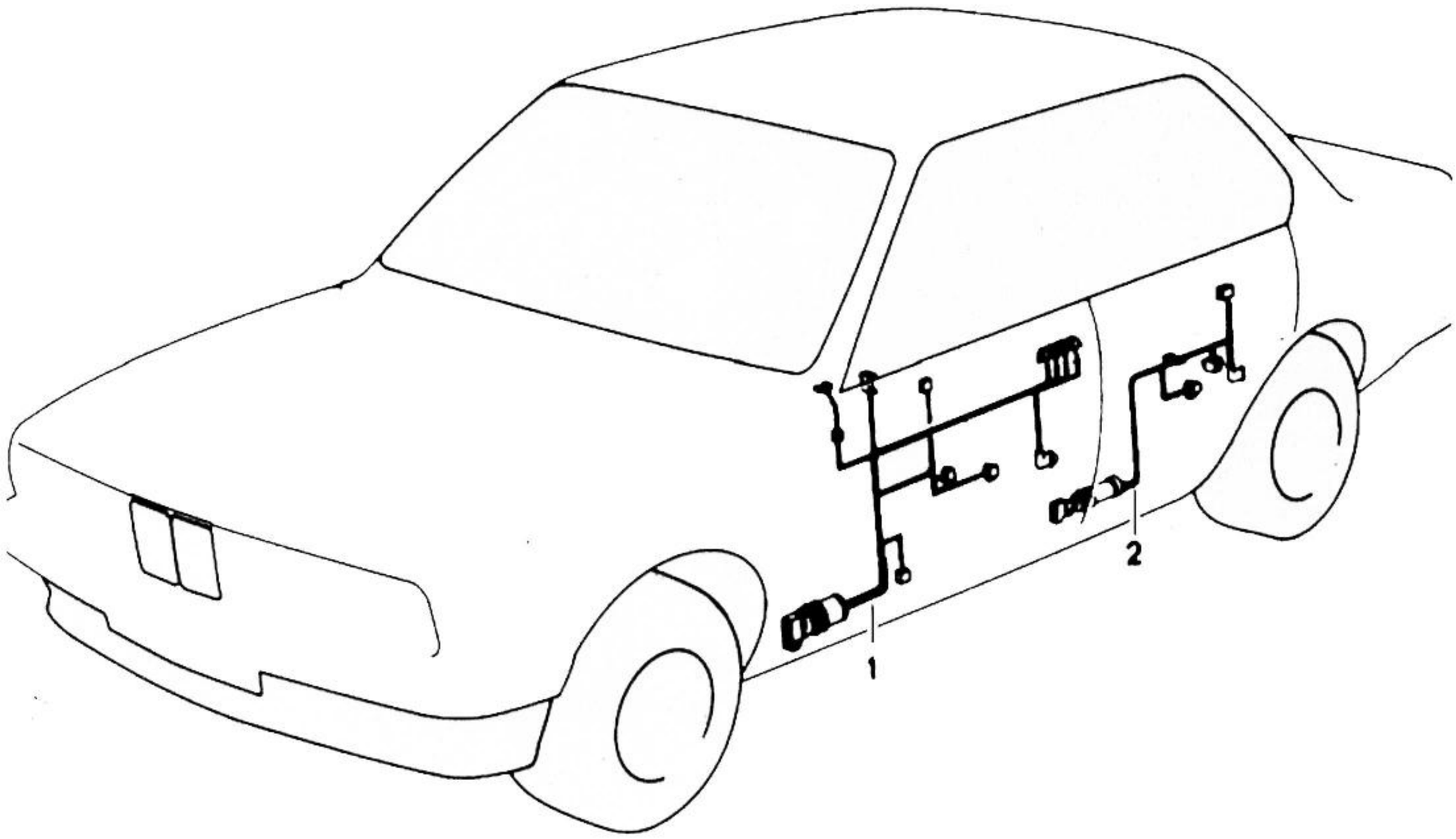

61/0158

BMW AG

DOOR CABLE HARNESSES

		750ILPER	symbol	from	up to	
1	WIRING DRIVERS SIDE	1				61 12 1 388 895
1	WIRING CO-DRIVERS SIDE	1				61 12 2 131 735
2	WIRING REAR LEFT	1		08/91		61 12 2 131 961
2	WIRING REAR RIGHT	1		08/91		61 12 2 131 962

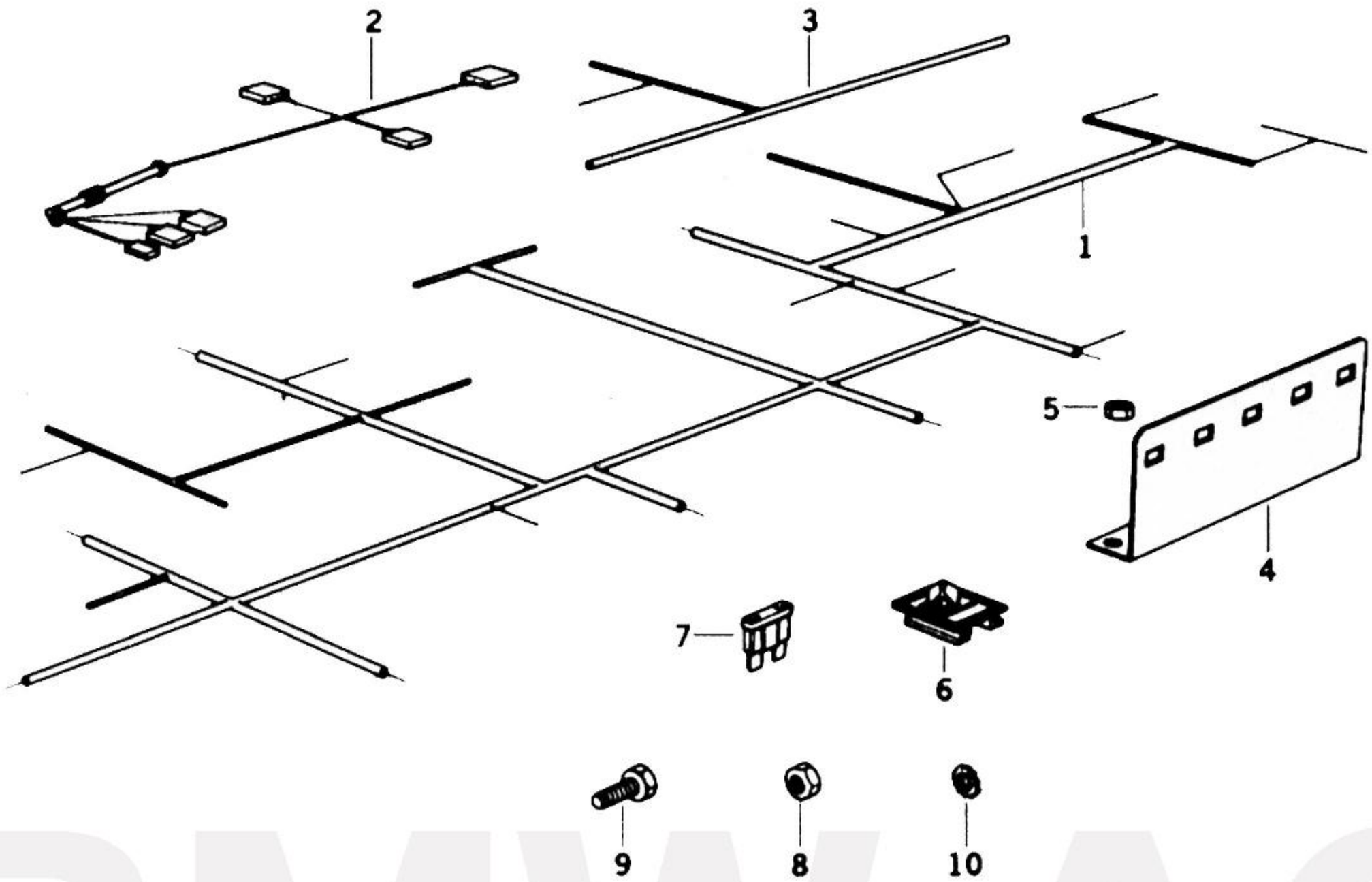

61/2239

BMW AG

			750ILPER	symbol	from	up to	
	WIRING SETS						
1	WIRING BASIS MIDDLE EAST		1				61 12 2 131 710
2	WIRING REAR DOOR		1				61 12 2 131 704
3	WIRING GONG		1				61 12 2 131 993
4	BRACKET FUSE CARRIER		1				61 13 2 131 764
5	HEX NUT	M6	2				34 41 1 151 209
6	SUPPORT		4				61 13 1 382 541
7	FUSE	7,5A	2				61 13 1 370 987
7	FUSE	15A	9				61 13 1 372 626
7	FUSE	30A	3				61 13 1 372 628
8	HEX NUT	M6	4				34 41 1 151 209
9	HEX BOLT	M6x12	1				07 11 9 913 443
10	TOOTH WASHER	A6,4	1				07 11 9 936 133

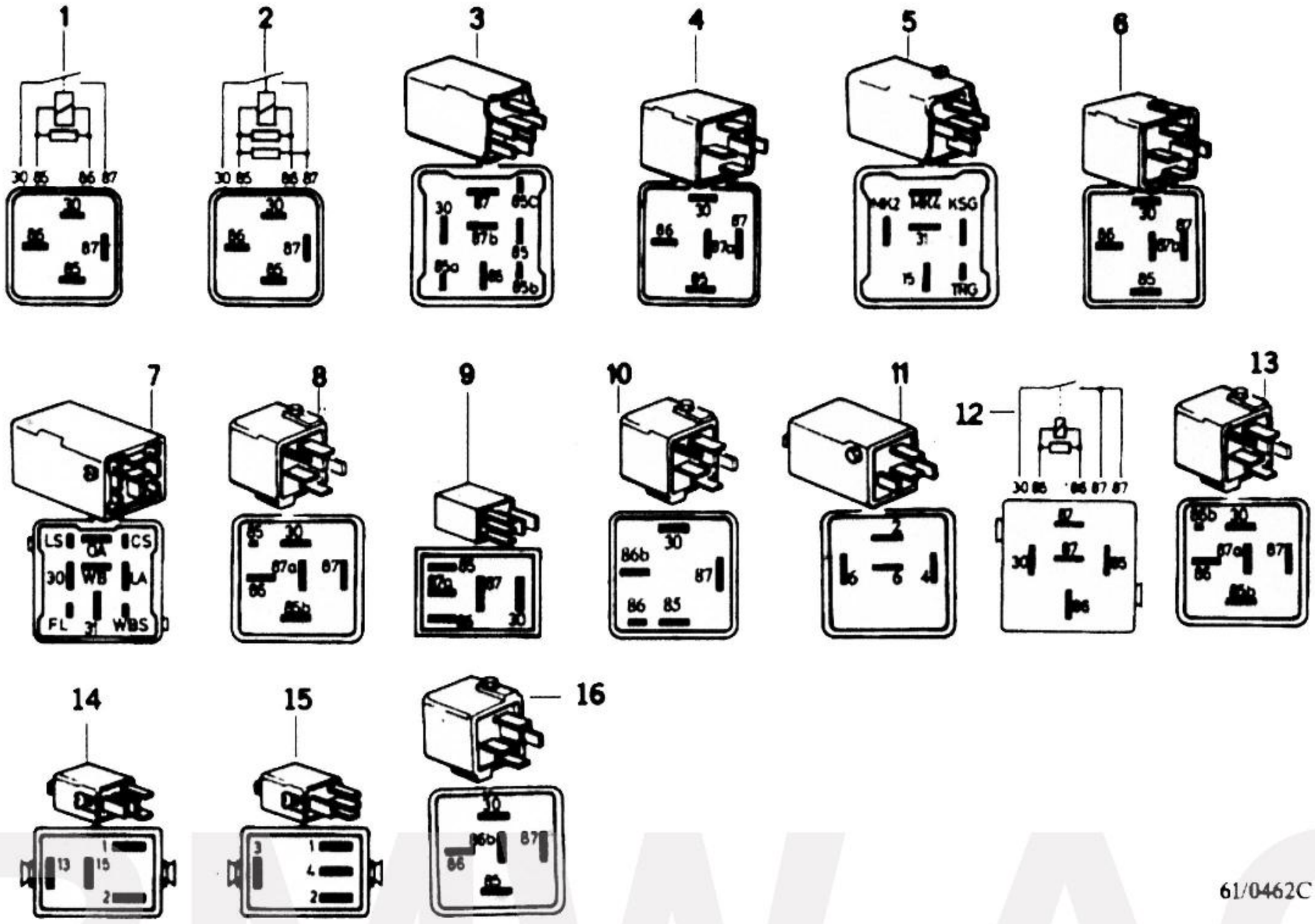

BMW AG

VARIOUS RELAYS

		750ILPER	symbol	from	up to	
1	RELAY	X				61 31 1 378 297
9	RELAY	X				61 36 1 393 415

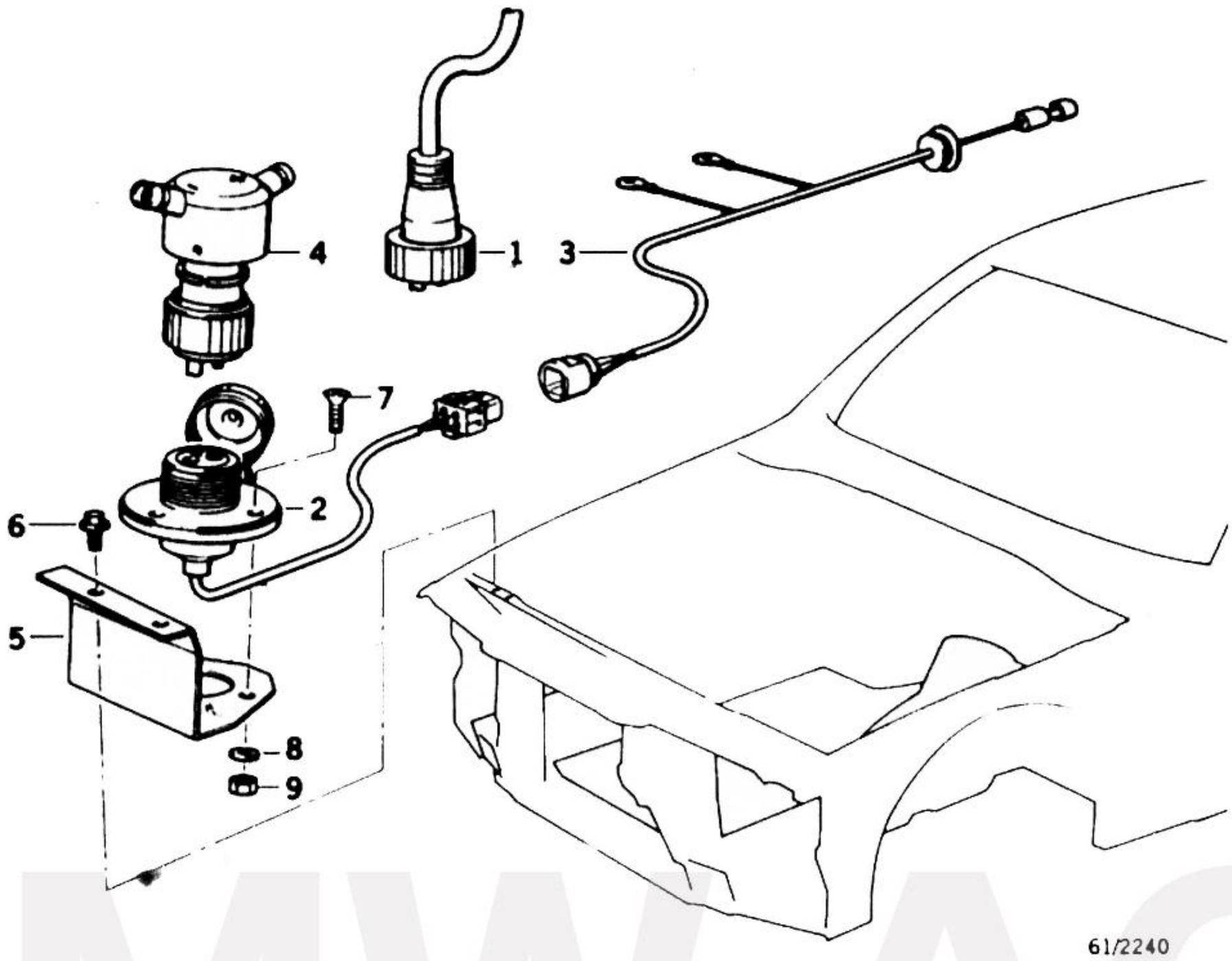

BMW AG

CHARGING SOCKET

			750ILPER	symbol	from	up to	
1	PLUG TERMINAL	C16	1				07 11 9 909 890
2	PLUG-IN SOCKET		1				61 12 1 379 224
3	WIRING CHARGING SOCKET		1				61 12 2 131 714
4	ADAPTOR		1				61 31 1 382 083
5	BRACKET		1				61 13 1 390 669
6	HEX BOLT	M5x10	2				07 11 9 913 271
7	CSK.FILLISTER HEAD SCREW	M5x16	3				07 11 9 928 488
8	WAVE WASHER	B5	3				07 11 9 932 047
9	HEX NUT	M5	3				07 11 9 922 038

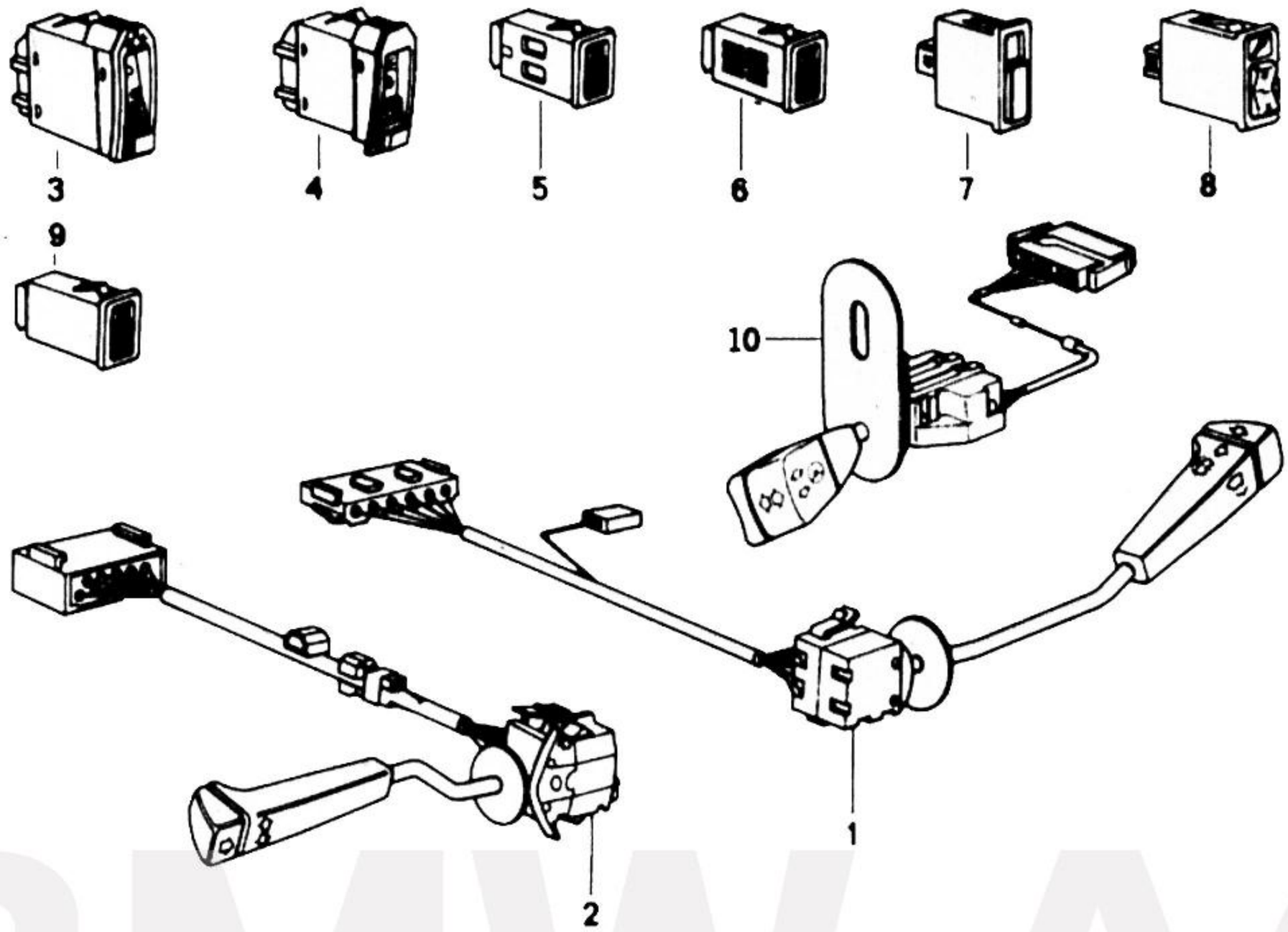

BMW AG

		750ILPER	symbol	from	up to	
	STEERING COLUMN SWITCH					
2	SWITCH TURN SIGNAL,DIP-DIM CONTROL	1				61 31 1 382 860

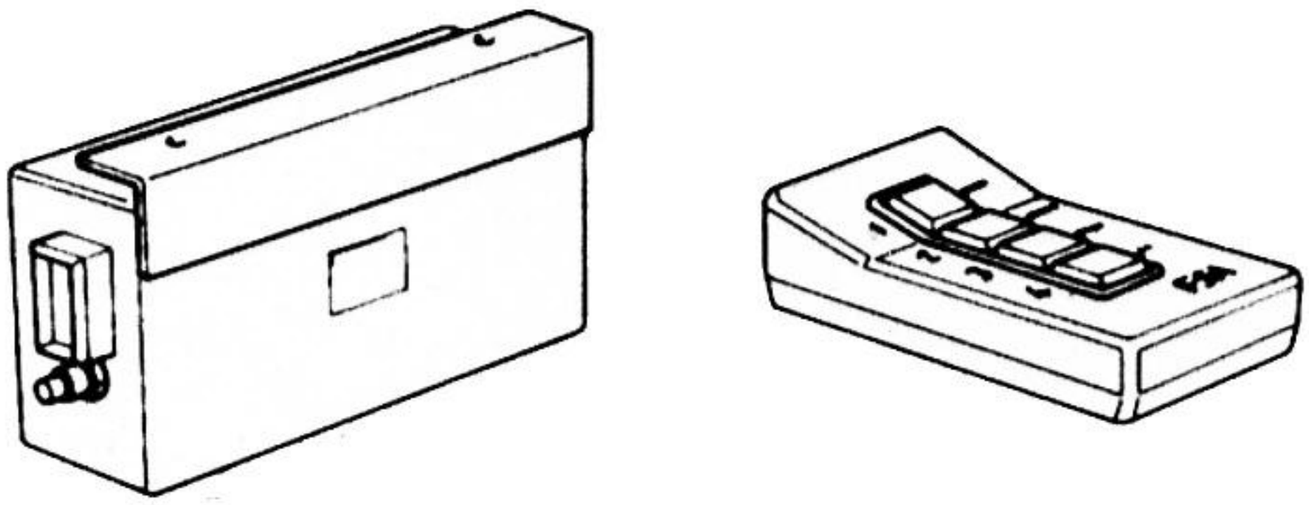

1

62/0118

BMW AG

		750ILPER	symbol	from	up to	
	THEFT ALARM/INFRARED CONTROL					
1	REMOTE START SYSTEM	1				65 61 1 390 807

64

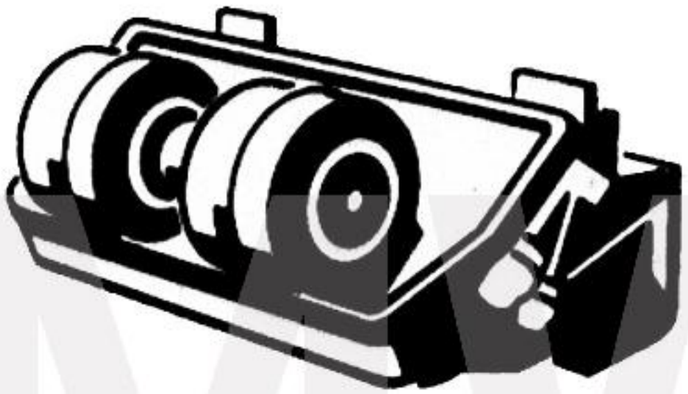

64	HEATER AND AIR CONDITIONING SYSTEM
001	REAR-AREA AIR CONDITIONING SYSTEM

65

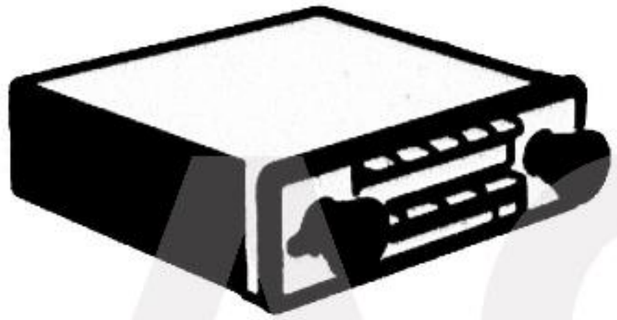

65	RADIO AND SPECIAL EQUIPMENT
001	RADIO/CD PIONEER
002 - 003	SINGLE COMPONENTS HIFI SYSTEM PIONEER
004	ANTENNA RADIOTELEPHONE
005	ANTENNA TV
006	ANTENNA REMOTE START SYSTEM
007	TV/VIDEO SYSTEM

BMW AG

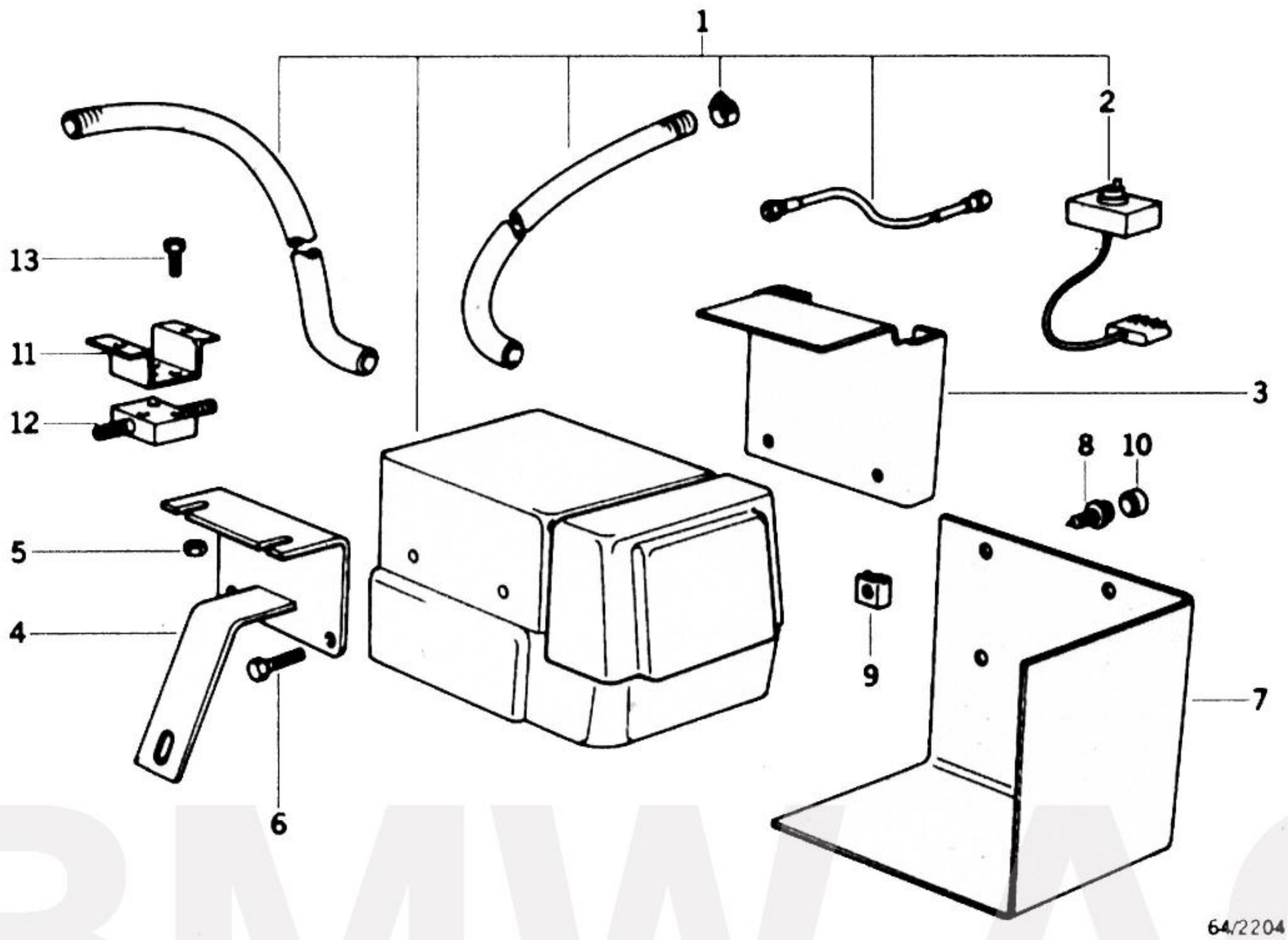

REAR-AREA AIR CONDITIONING SYSTEM

			750ILPER	symbol	from	up to	
1	EVAPORATOR		1				64 51 2 134 685
2	SWITCH BLOWER		1				61 31 2 131 865
3	BRACKET EVAPORATOR		1				51 16 2 134 652
4	BRACKET EVAPORATOR		1				51 16 2 134 653
5	HEX NUT WITH PLATE	AM6	7				07 12 9 946 301
6	HEX BOLT WITH WASHER	M6X12-Z2	4				07 11 9 915 060
7	COVERING EVAPORATOR		1	UPH.CODE			64 51 2 134 850
8	SHEET METAL SCREW	B4,2X13	4				51 16 1 948 970
9	BODY NUT	ST4,2-4	4				07 12 9 925 708
10	CAP	SCHWARZ	4				51 16 1 949 793
10	CAP	KARMESINROT	4				51 16 8 117 088
10	CAP	SILBERGRAU HELL	4				51 16 8 140 432
10	CAP	PERGAMENT	4				51 16 8 140 434
10	CAP	PERGAMENT HELL	4				51 16 8 140 435
10	CAP	ULTRAMARIN	4				51 16 8 140 433
10	CAP	BRASIL	4				51 16 8 140 436
11	BRACKETSHUT-OFF VALVE		1				64 51 2 134 851
12	SHUT-OFF VALVE		1				64 51 1 388 833
13	HEX BOLT	M5X6	3				07 11 9 913 206

BMW AG

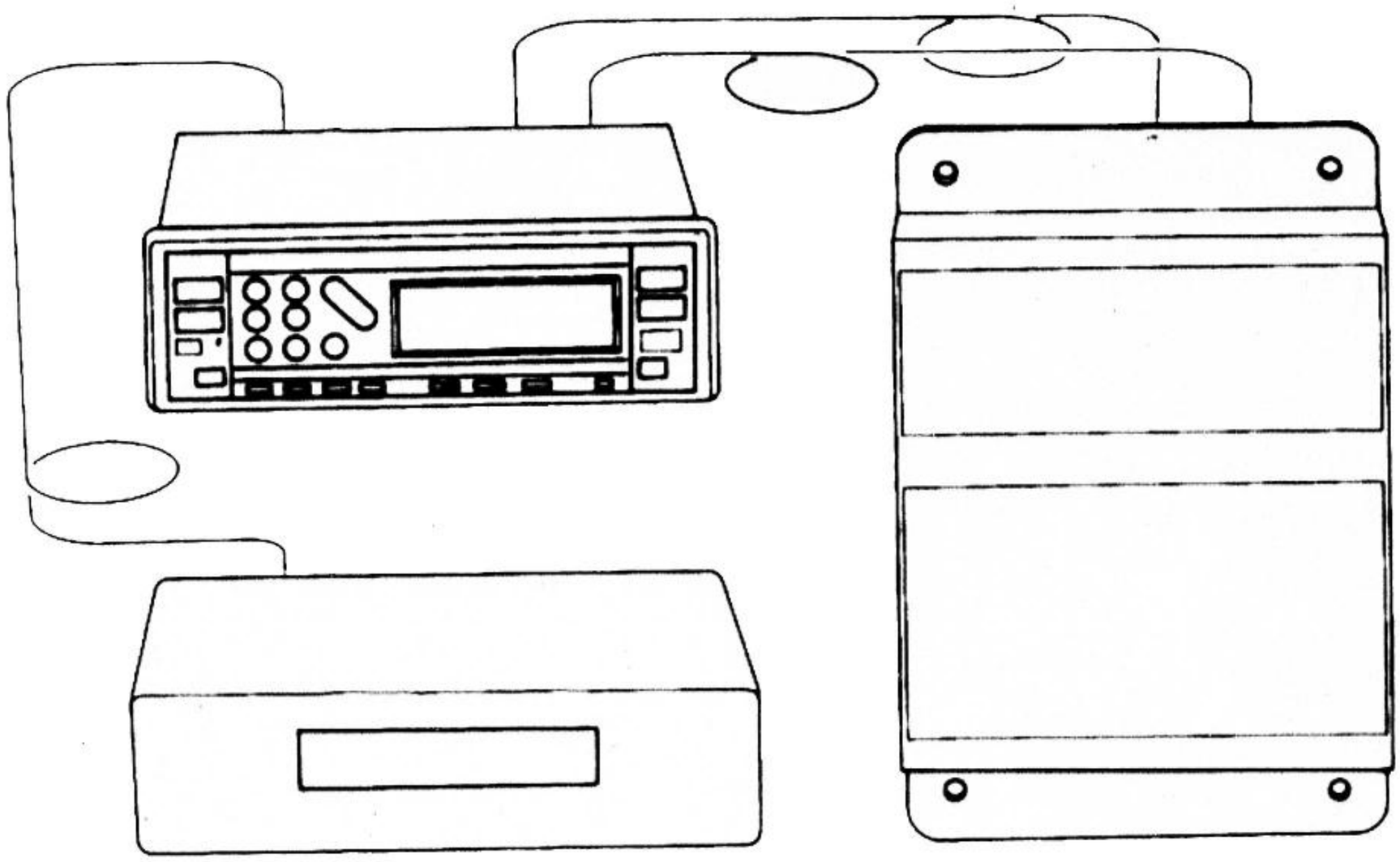

1

65/2242

BMW AG

		750ILPER	symbol	from	up to	
	RADIO/CD PIONEER					
1	RADIO/CD PIONEER	1				65 12 2 131 731

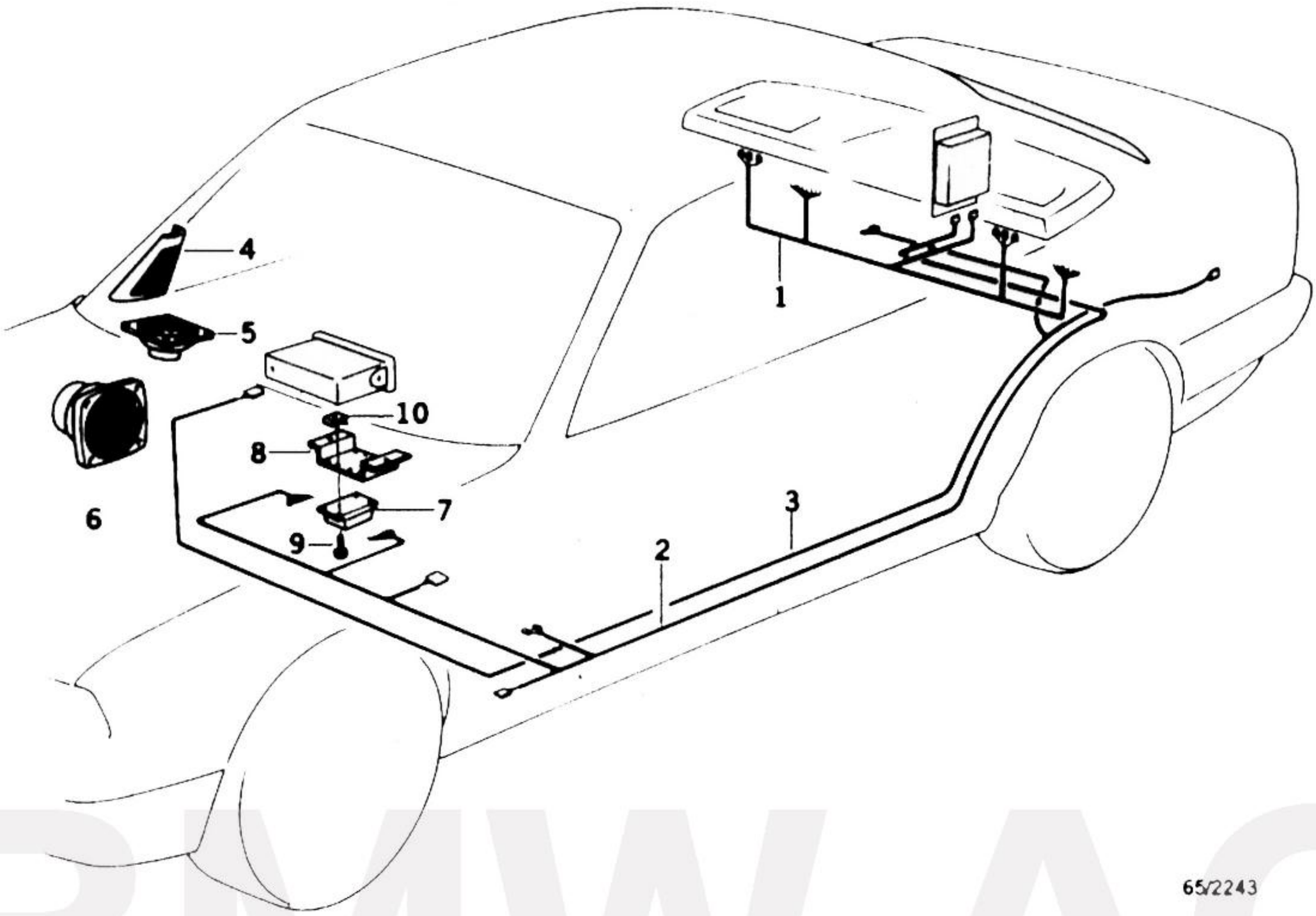

BMW AG

SINGLE COMPONENTS HIFI SYSTEM PIONEER

			750ILPER	symbol	from	up to	
1	WIRING SET	RADIO HIFI	1				61 12 2 131 708
2	WIRING	RADIO CD	1				61 12 2 131 712
3	TUBING	RADIO	1				62 12 1 390 062
4	LOUDSPEAKER	HIFI/SOUND SYST	2				65 13 1 377 772
5	LOUDSPEAKER	HIFI SYSTEM	2				65 13 1 379 962
6	LOUDSPEAKER BASS		2				65 13 2 131 768
7	FREQUENCY SWITCH FRONT		2				65 12 2 131 743
8	BRACKET FREQUENCY SWITCH		1				65 12 2 131 765
9	FILLISTER HEAD SELF-TAPPING SCREW	ST3.5x13-Z1	8				07 11 9 907 915 E
10	BODY NUT	ST3.5-2	8				07 12 9 925 714

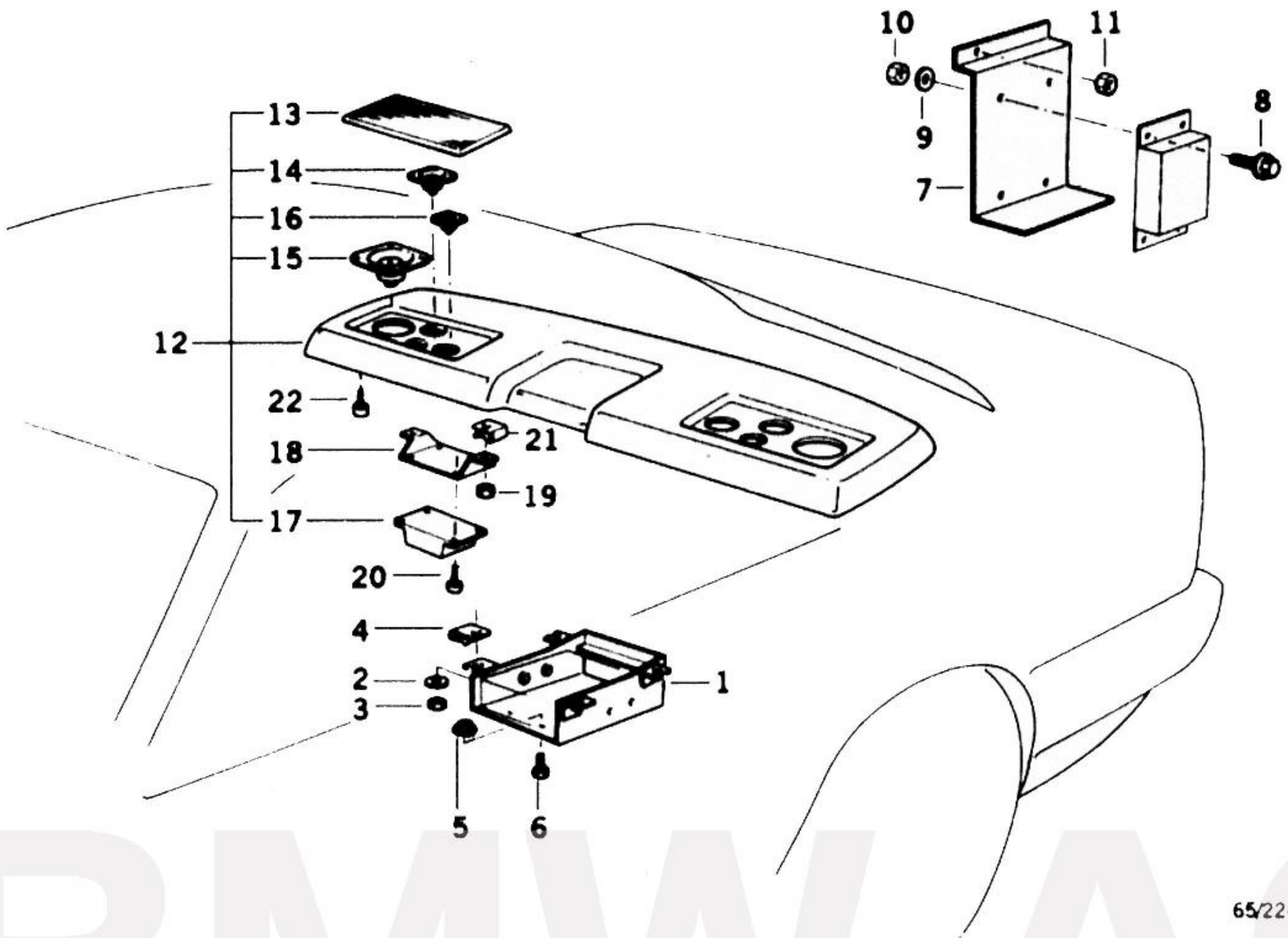

BMW AG

65-003 BMW 750ILPER E32 — 65/2246

SINGLE COMPONENTS HIFI SYSTEM PIONEER

			750ILPER	symbol	from	up to	
1	CARRIE CD CHANGER		1				51 16 2 134 654
2	FLAT WASHER	A6,4	2				07 11 9 931 044
3	HEX NUT IRREVERSIBLE	M6	2				07 12 9 922 705
4	NUT HOLDER	M6	2				61 21 1 366 389
5	STOP NUT	M6	2				51 21 1 803 363
6	HEX BOLT	M6X25	2				07 11 9 913 483A
6	HEX BOLT	M6X25	2				07 11 9 913 589
7	SUPPORT AMPLIFIER		1				65 13 2 131 760
8	HEX BOLT	M5X16	4				07 11 9 913 241
9	FLAT WASHER	5,3	4				07 11 9 936 416
10	HEX NUT WITH PLATE	BM5	4				07 12 9 946 306
11	HEX NUT	M6	4				34 41 1 151 209
12	PACKAGE SHELF		1	UPH.CODE			51 16 2 134 528
13	COVER LOUDSPEAKER		2	UPH.CODE			51 16 2 134 527
14	LOUDSPEAKER BASS		2				65 13 2 131 746
15	LOUDSPEAKER TREBLE		2				65 13 2 131 745
16	LOUDSPEAKER TWEETER		2				65 13 2 131 744
17	FREQUENCY SWITCH REAR		2				65 13 2 131 742
18	BRACKET FREQUENCY SWITCH		2				65 12 2 131 893
19	HEX NUT	M6	4				34 41 1 151 209
20	FILLISTER HEAD SELF-TAPPING SCREW	ST4,2X13-Z1	8				07 11 9 907 943
21	BODY NUT	ST4,2-1	8				07 12 9 925 709
22	FILLISTER HEAD SELF-TAPPING SCREW	ST2,9X13	X				07 11 9 906 706

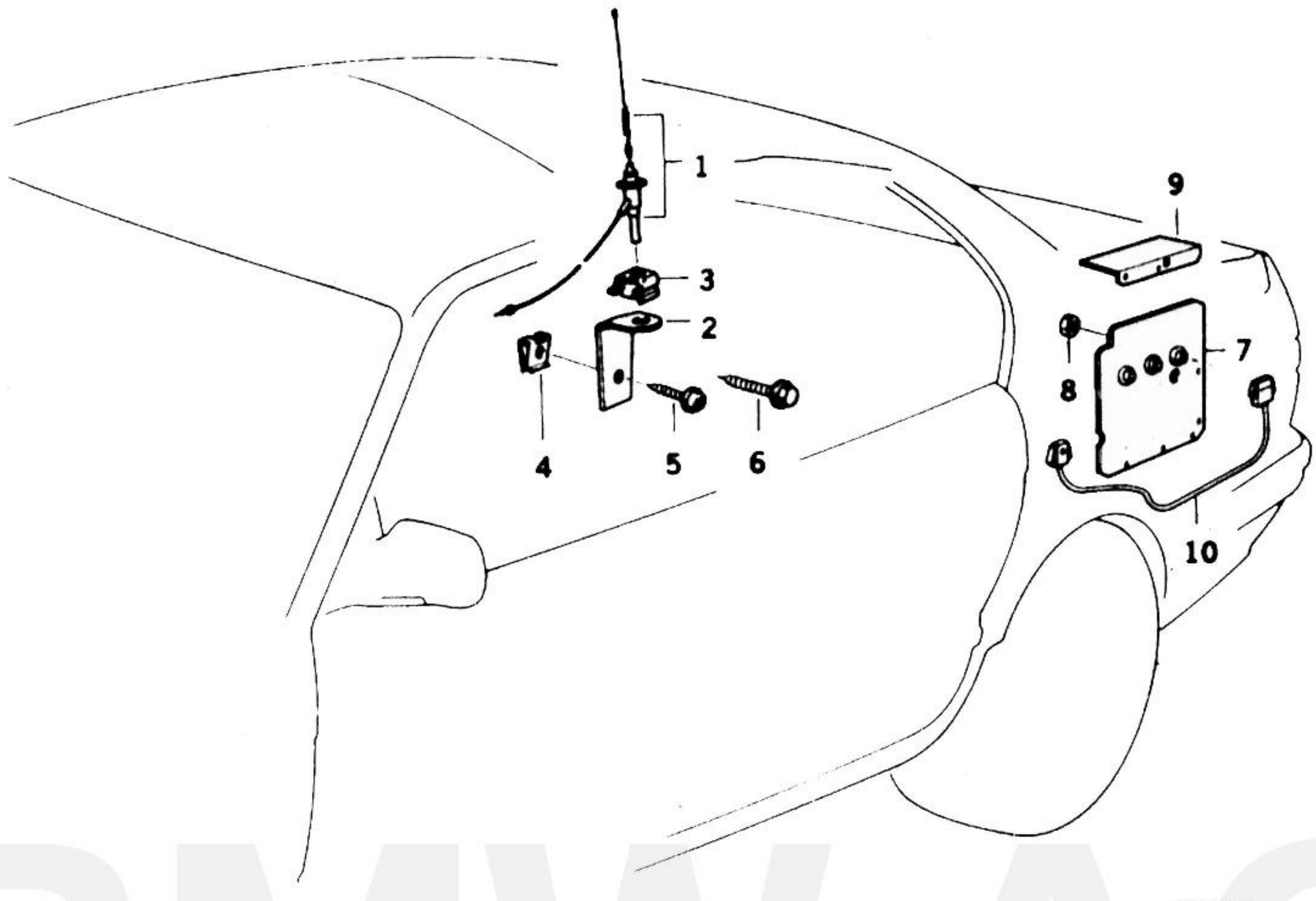

BMW AG

ANTENNA RADIOTELEPHONE

			750ILPER	symbol	from	up to	
1	ANTENNA RADIOTELEPHONE	400 MHZ	1				65 21 2 131 738
1	ANTENNA RADIOTELEPHONE	900 MHZ	1				65 21 2 131 739
2	BRACKET ANTENNA RADIOTELEPHONE		1				65 21 1 382 784
3	CLIP		1				65 21 1 376 009
4	BODY NUT	ST4,8-1	1				07 12 9 925 735
5	HEX HEAD SCREW	ST4,8X16-C-Z1	1				07 11 9 916 945
6	BOLT		1				65 22 1 370 813
7	SUPPORTING PLATE TRANSMITTER/RECEIVER		1				65 13 2 131 747
8	HEX NUT WITH PLATE	BM6	6				07 12 9 946 302
9	BRACKET TRANSMITTER-RECEIVER		1				61 13 2 134 660
10	TUBING		1				65 61 8 351 546

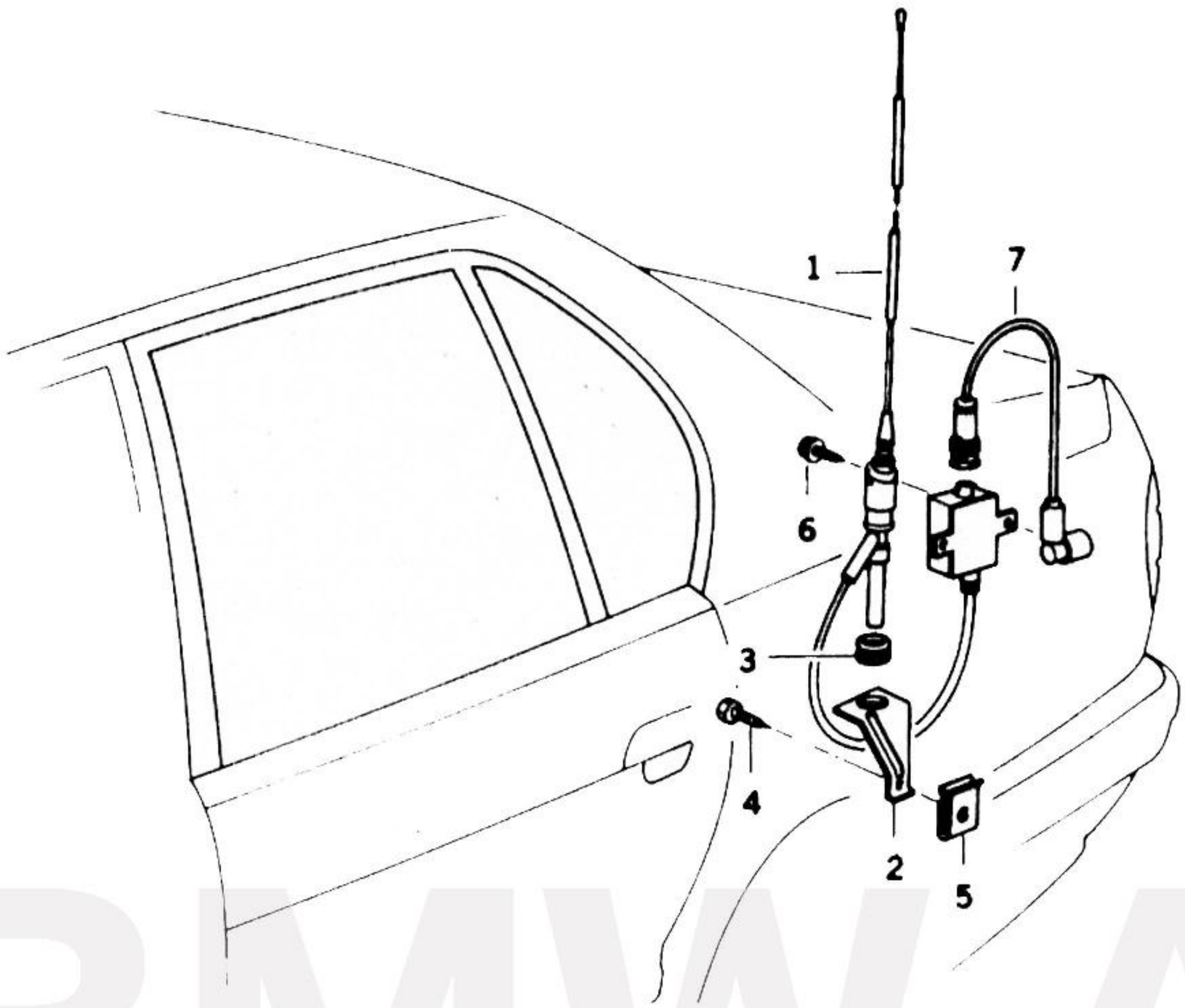

BMW AG

ANTENNA TV

			750ILPER	symbol	from	up to	
1	ANTENNA TV		1				65 21 2 131 740
2	BRACKET		1				65 61 8 350 660
3	RUBBER GROMMET		1				21 52 2 072 270
4	HEX HEAD SCREW	B4,8X9,5	1				07 11 9 916 812
5	BODY NUT	ST4,8-1	1				07 12 9 925 735
6	HEX HEAD SCREW	B4,2X13	2				07 11 9 916 913
7	ANTENNA CABLE	TV	1				61 13 2 131 899

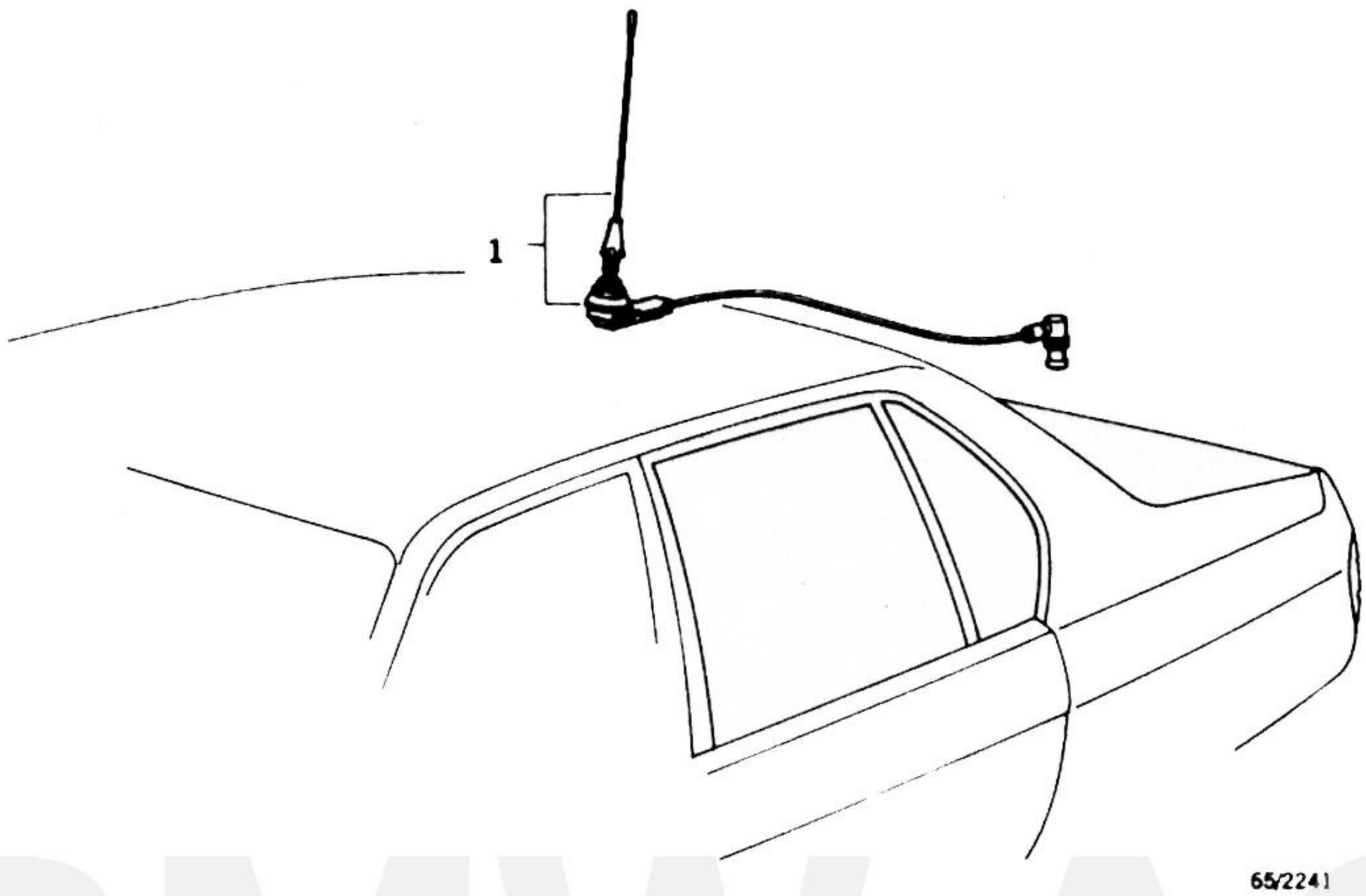

BMW AG

		750ILPER	symbol	from	up to	
	ANTENNA REMOTE START SYSTEM					
1	ANTENNA REMOTE START SYSTEM	1				65 21 2 131 741

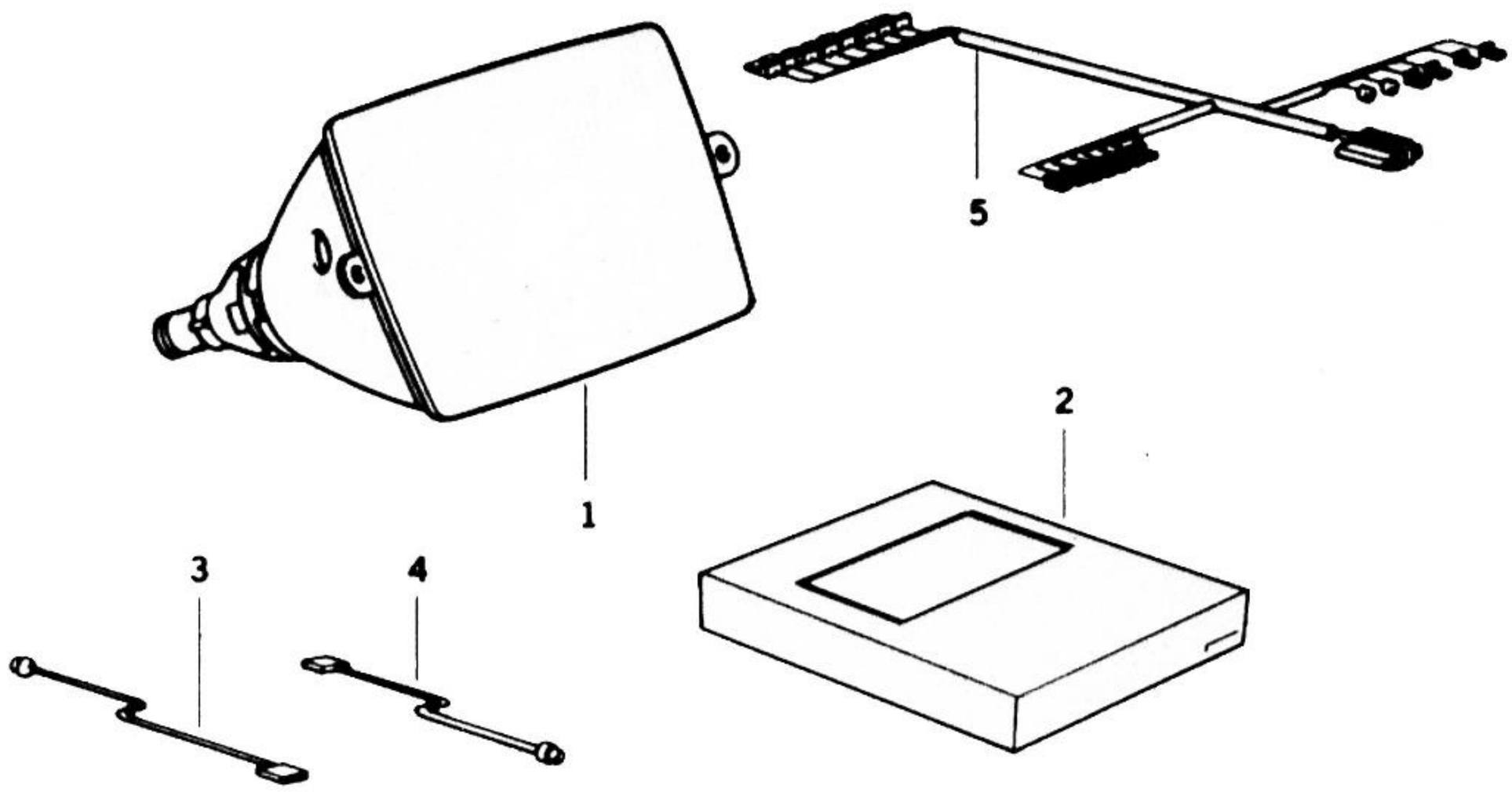

BMW AG

65/2239

			750ILPER	symbol	from	up to	
	TV/VIDEO SYSTEM						
1	TV MONITOR		1				65 50 2 131 701
2	VIDEO-RECORDER		1				65 50 2 131 884
3	CONNECTION CABLE		1				65 50 2 131 887
4	CONNECTION CABLE		1				65 50 2 131 898
5	WIRING SET	RADIO/TV	1				61 12 2 131 718

65

65 RADIO AND SPECIAL EQUIPMENT

008 REAR CENTRE CONSOLE TELEFAX
009 REAR CENTRE CONSOLE SAFE
010 VIDEO-CAMERA
011 INSTALLING SET 2.BATTERY
012 CONTROL UNIT BASE PLATE

BMW AG

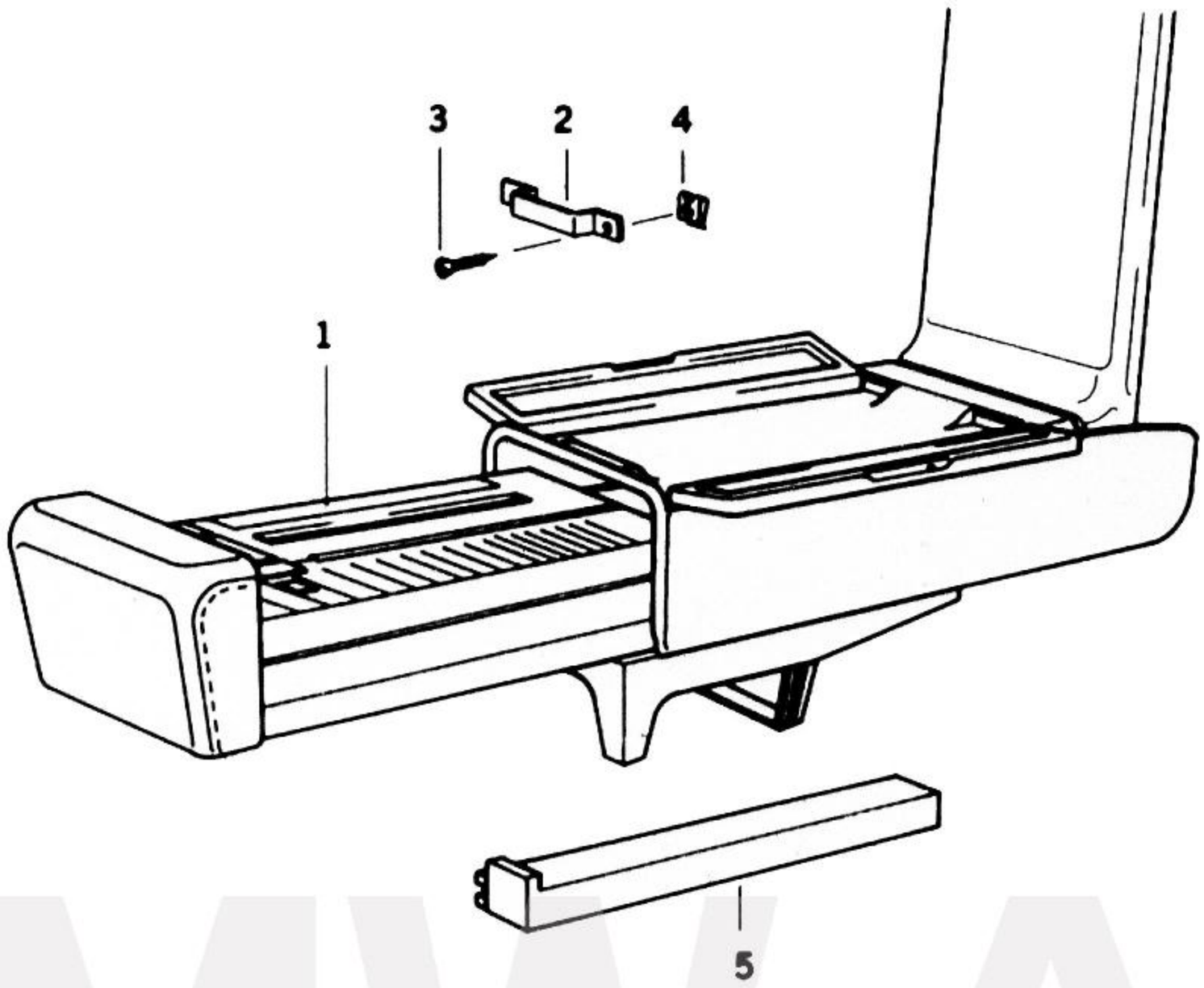

BMW AG

REAR CENTRE CONSOLE TELEFAX

		750ILPER	symbol	from	up to	
1	TELEFAX	1				65 61 2 131 831
2	BRACKET ACOUSTIC COUPLER	1				65 61 2 137 008
3	SET RECESS.OVAL HEAD SHEET-METAL SCREW20 ST3,5X13	2				07 50 9 063 310
4	BODY NUT ST3,5-2	2				07 12 9 925 714
5	STRIP	1				65 61 2 134 849

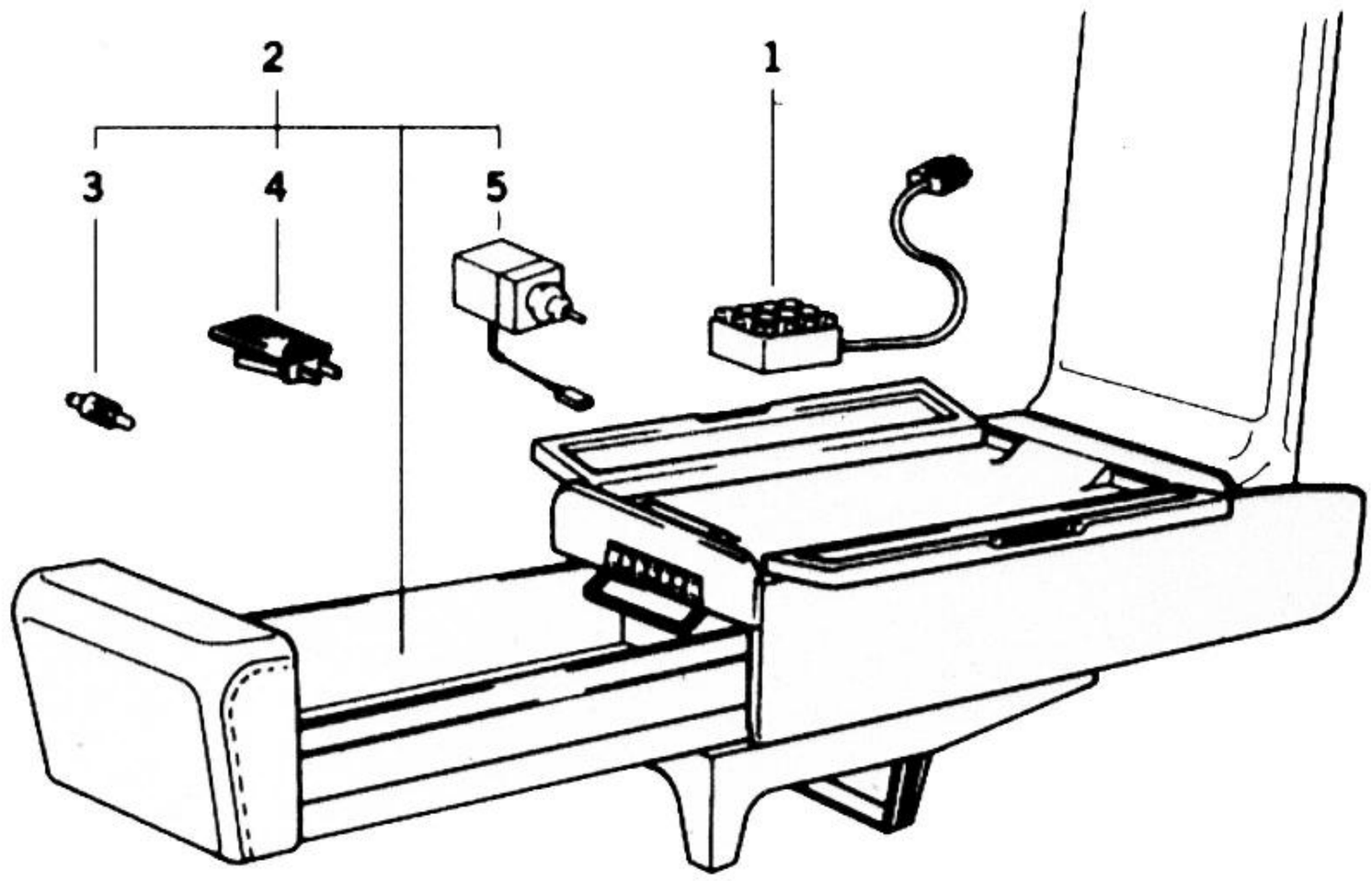

65/2244

BMW AG

REAR CENTRE CONSOLE SAFE

			750ILPER	symbol	from	up to	
1	LOCK CODE KEYS		1				61 35 2 131 852
2	REAR CENTRE CONSOLE SAFE		1	UPH.CODE			51 16 2 135 046
3	BULB	12V 5W	1				07 11 9 978 340
4	GLOVE BOX LIGHT		1				63 31 1 372 586
5	SOLENOID SWITCH		1				61 31 1 364 935

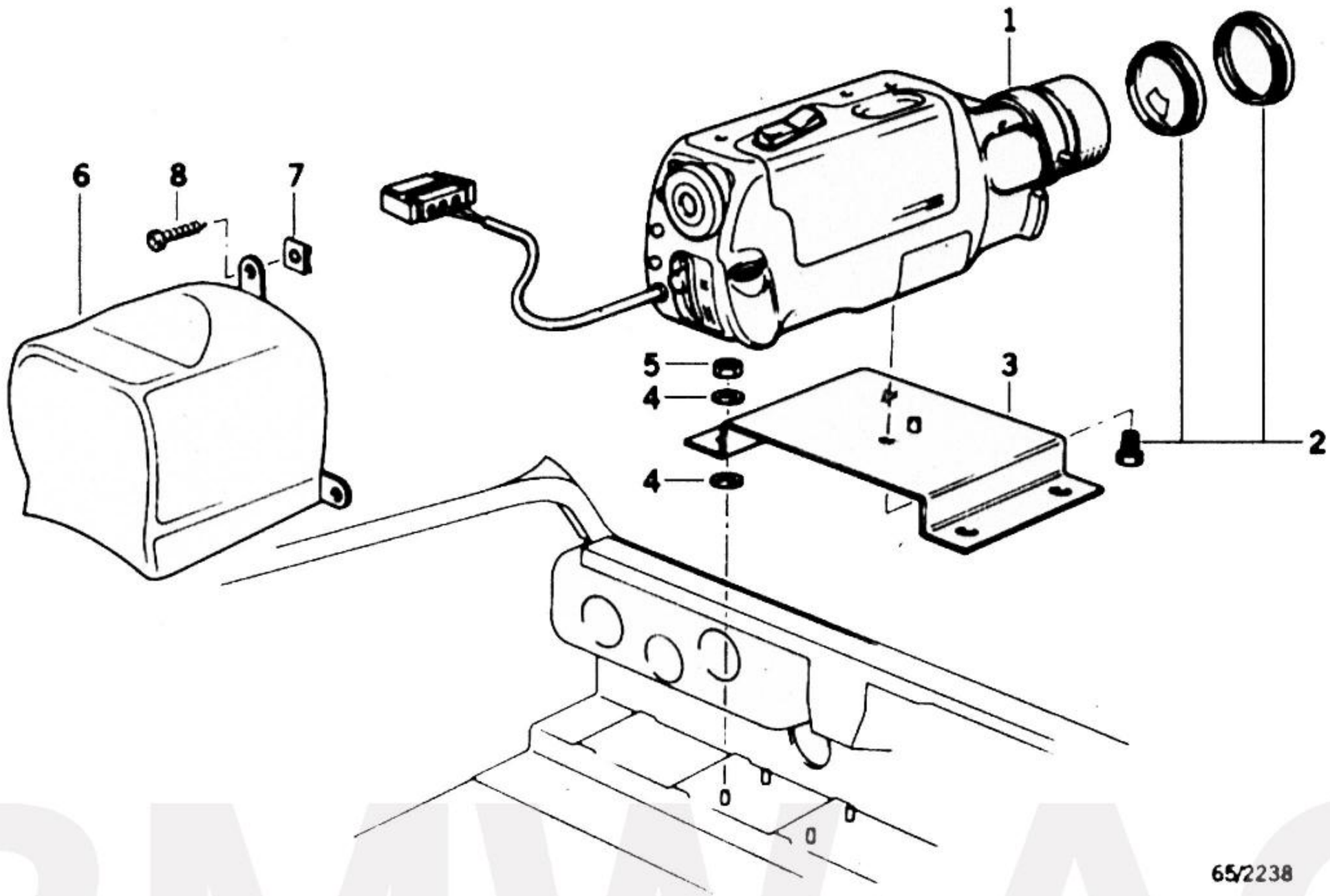

BMW AG

VIDEO-CAMERA

			750ILPER	symbol	from	up to	
1	VIDEO-CAMERA		1				65 52 2 131 749
2	INSTALLING SET VIDEO CAMERA		1				65 12 2 131 700
3	BRACKET VIDEO CAMERA		1				65 52 2 131 883
4	FLAT WASHER	40/8,5	8				11 14 1 288 689
5	HEX NUT	M6	4				34 41 1 151 209
6	COVERING CAP VIDEO CAMERA		1	UPH.CODE			51 47 2 134 907
7	BODY NUT	ST4,2-1	3				07 12 9 925 709
8	FILLISTER HEAD SELF-TAPPING SCREW	ST3,5X19-Z1	3				07 11 9 907 802

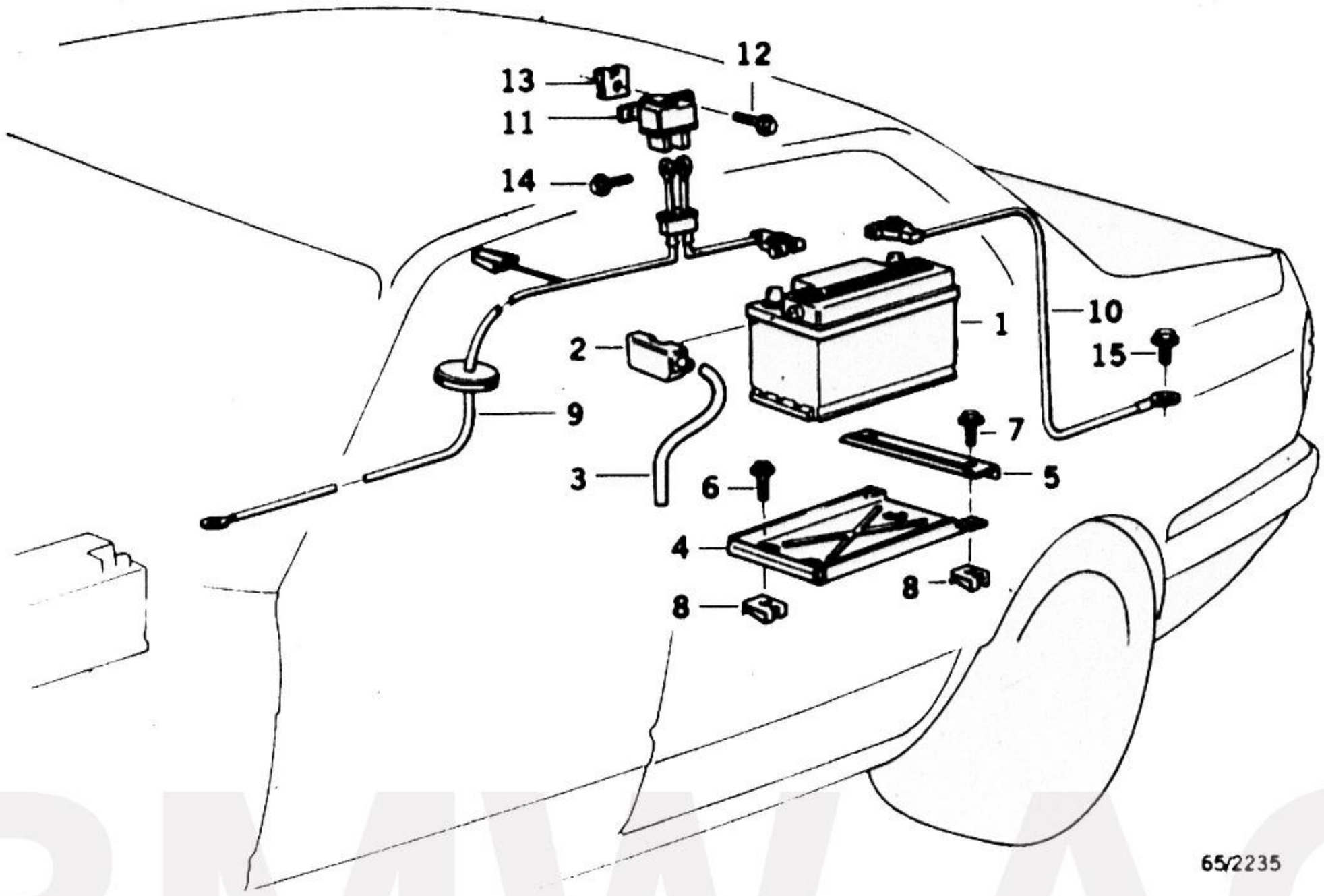

BMW AG

65-011 BMW 750ILPER E32 65/2235

			750ILPER	symbol	from	up to	
	INSTALLING SET 2.BATTERY						
1	BATTERY EMPTY	75AH VARTA	1				61 21 1 384 919
2	EXPANSION TANK		1				61 21 1 376 693
3	HOSE		1				61 21 1 377 745
4	BATTERY CARRIER		1				61 21 2 131 733
5	BATTERY HOLD DOWN		1				61 21 2 131 734
6	HEX BOLT WITH WASHER	M6X12-Z2	3				07 11 9 915 060
7	HEX BOLT WITH WASHER	M6X12-Z1	2				07 11 9 915 017
8	NUT HOLDER	M6	5				61 21 1 366 389
9	BATTERY CABLE POSITIVE		1				61 12 2 131 716
10	BATTERY CABLE NEGATIVE		1				61 12 1 388 273
11	RELAY BATTERY DISCONNECTION		1				61. 31 1 378 211
12	HEX BOLT WITH WASHER	M5X12-Z1	2				07 11 9 915 002
13	NUT HOLDER	M5	2				61 13 1 372 033
14	HEX BOLT WITH WASHER	M6X12-Z3-2	2				07 11 9 915 014
15	HEX BOLT WITH WASHER	M8X12-Z3	1				07 11 9 913 011

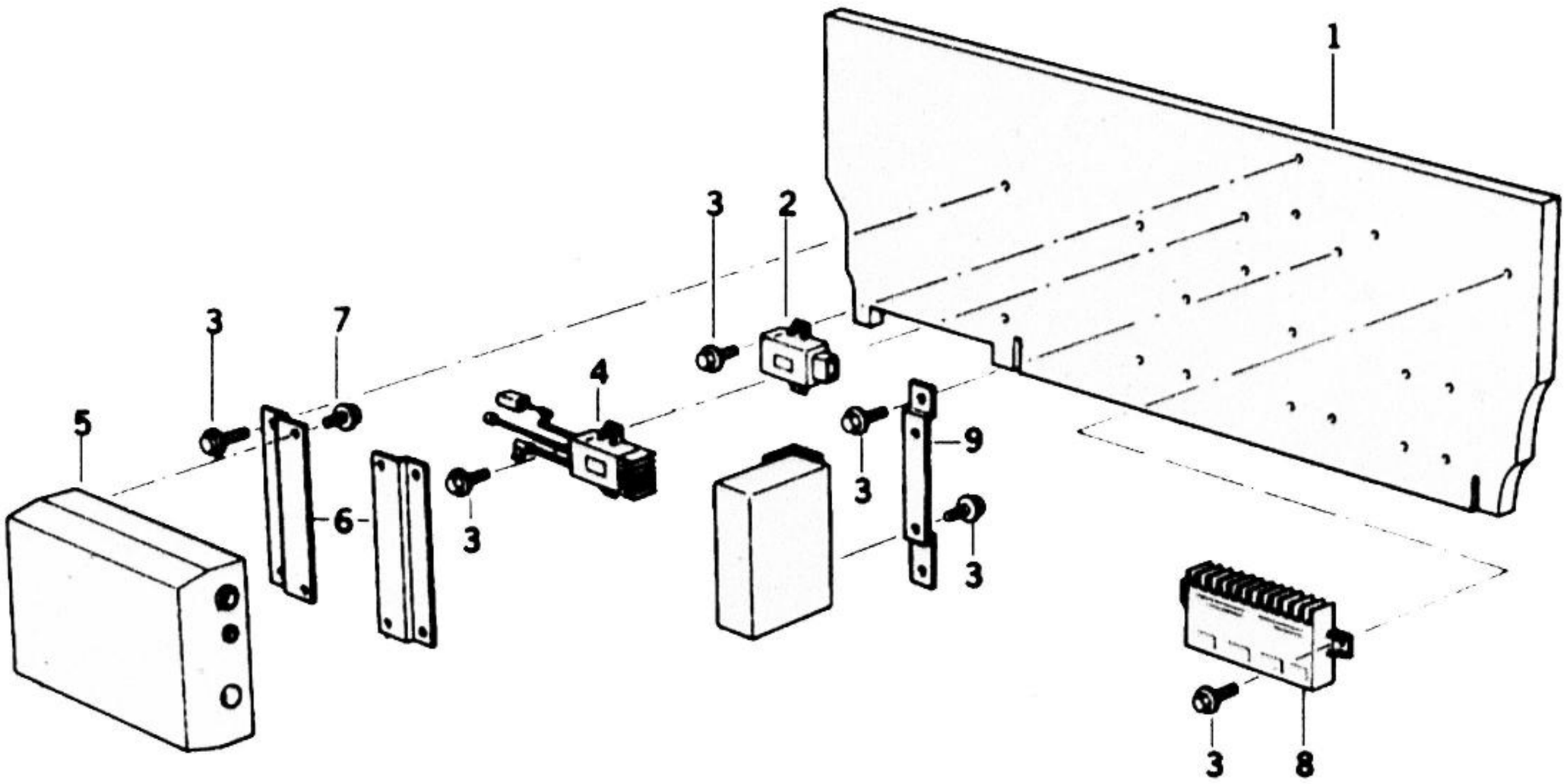

65/2236

BMW AG

			750ILPER	symbol	from	up to	
	CONTROL UNIT BASE PLATE						
1	CONTROL UNIT BASE PLATE		1	UPH.CODE			51 46 2 134 690
	ONLY APPLIES TO REAR-AREA AIR CONDITIONING SYSTEM						
1	CONTROL UNIT BASE PLATE		1	UPH.CODE			51 64 2 134 684
	ONLY APPLIES TO HIFI SYSTEM PIONEER						
1	CONTROL UNIT BASE PLATE		1	UPH.CODE			51 46 2 134 882
	ONLY APPLIES TO REAR-AREA AIR CONDIT-/PIONEER SYSTEM						
1	CONTROL UNIT BASE PLATE		1	UPH.CODE			51 46 2 134 883
2	CONTROL UNIT 20KM/H -RECOGNITION		1				61 35 2 131 830
3	HEX BOLT WITH WASHER	M5X12-Z1	9				07 11 9 915 002
4	CONTROL UNIT CAMERA		1				65 52 2 131 896
5	TV TUNER		1				65 50 2 131 886
6	BRACKET TV-TUNER		2				65 50 2 131 892
7	HEX BOLT	M5X10	4				07 11 9 913 109
8	INTERFACE BOX TV		1				65 50 2 131 885
9	BRACKET REMOTE START		1				65 61 2 131 895

BMW AG

Best. Nr. 01 49 9 786 089 d/e bo